Riduzioni in acciaio al carbonio - *Carbon steel reductions brackets*

Riduzioni per assemblaggio di attuatori su valvole con dimensioni secondo normative
- Spigoli arrotondati
- Elevata precisione

Reductions for assembling the actuators on top of the valves according to normatives
- *Rounded corners*
- *High precision*

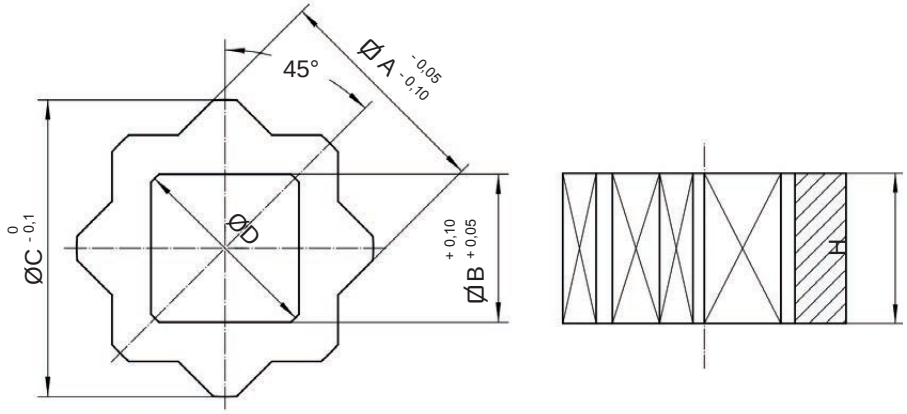

Codice *Code*	48024	48057	48058	48059	48060	48202
Articolo *Article*	ADT11M9	ADT14M9	ADT14M11	ADT17M11	ADT17M14	ADT19M11
ØA	11	14	14	17	17	19
ØB	9	9	11	11	14	11
ØC	15	19	19	23	23	26
H	12	16	16	19	19	21
ØD	12	12	14,8	14,8	19	14,8

Codice *Code*	48203	48204	48061	48062	48205	48063
Articolo *Article*	ADT19M14	ADT19M17	ADT22M14	ADT22M17	ADT22M19	ADT27M17
ØA	19	19	22	22	22	27
ØB	14	17	14	17	19	17
ØC	26	26	28	28	28	36
H	21	21	24	24	24	29
ØD	19	23	19	23,2	25,2	23,2

Codice *Code*	48200	48064	48206	48065	48066	48207
Articolo *Article*	ADT27M19	ADT27M22	ADT36M19	ADT36M22	ADT36M27	ADT46M27
ØA	27	27	36	36	36	46
ØB	19	22	19	22	27	27
ØC	36	36	49	49	49	60,2
H	29	29	38	38	38	48
ØD	26	30	26	30,3	37,3	37,3

Codice *Code*	48067	48208	48209	48210
Articolo *Article*	ADT46M36	ADT55M27	ADT55M36	ADT55M46
ØA	46	55	55	55
ØB	36	27	36	46
ØC	60,2	72,2	72,2	72,2
H	48	57	57	57
ØD	50,1	37,3	50,1	64,1

Riduzioni in acciaio Inox - *Stainless steel reductions*

Accessori per adattamento attuatori su valvole con dimensioni secondo normative
- Spigoli arrotondati
- Elevata precisione

Adapters for assembling the actuators on top of the valves according to normatives
- *Rounded corners*
- *High precision*

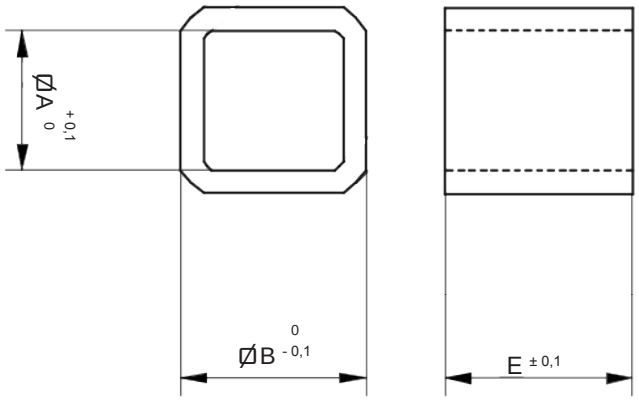

Codice *Code*	48211	48212	48213	48214	48074	48215	48216	48217
Articolo *Article*	ADTX11M9	ADTX14M9	ADTX14M11	ADTX17M11	ADTX17M14	ADTX22M17	ADTX27M22	ADTX36M27
ØA	9	9	11	11	14	17	22	27
ØB	11	14	14	17	17	22	27	36
E	10	15	15	17	17	22	27	36