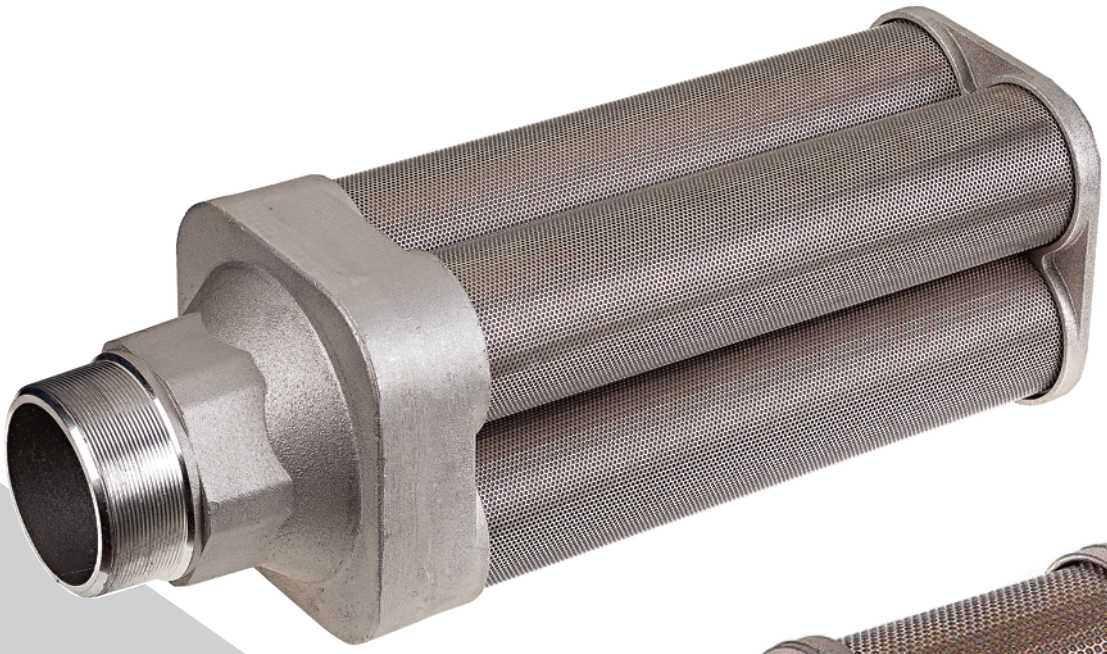

Air Exhaust Mufflers
Relief Valve Mufflers
Air Dryer Mufflers
Metal Silencers

SAF s.r.l.
Via Dante 79/D
22070 Carbonate (CO) Italy

Tel. +39 0331.83.73.15
Fax +39 0331.83.44.99

info@safsinter.it
safsinter.it

AZIENDA CON SISTEMA DI QUALITA' CERTIFICATO
CERTIFIED COMPANY

UNI EN ISO 9001 : 2015

Silenziatori metallici serie S16
Metal mufflers series S16

Caratteristiche tecniche / *Technical Features*												
Taglia *Size*	1/8”	1/4”	3/8”	1/2”	3/4”	1”	1-1/4”	1-1/2”	2”	3”	4”	6”
Fluido *Fluid*	Aria compressa *Compressed air*											
Pressione d’esercizio *Pressure range*	Vedi singole versioni *See single versions*											
Temperatura d’esercizio *Temperature range*	-25°C ÷ +100°C *-13°F ÷ +212°F*											
Portata (Nl/min. a 6 bar) *Flow (Nl/min. at 6 bar)*	1.250	2.400	5.400	7.300	15.500	22.600	38.500	58.800	90.500	203.000	400.000	1.050.000
Tolleranza sulla portata *Flow tolerance*	±10%											
Filettature coniche *BSPT threads*	UNI-ISO 10226-1											
Filettature NPT (su richiesta) *NPT threads (on request)*	ANSI B 1.20.1											

Materiali standard / *Standard materials*		
1	Corpo *Body*	Alluminio *Aluminum*
2	Tiranti *Tie rods*	Acciaio *Steel*
3	Parte filtrante *Filtering part*	Lamiera metallica forata *Metal drilled plate*
4		Fibra fonoassorbente *Noise absorbing fibre*
5		Strato protettivo antipolvere (2) *Dust protection layer (2)*
6		Rete metallica protettiva (2) *Metal net protection layer (2)*
7	Valvola bilanciata (1) *Balanced valve (1)*	Acciaio *Steel*

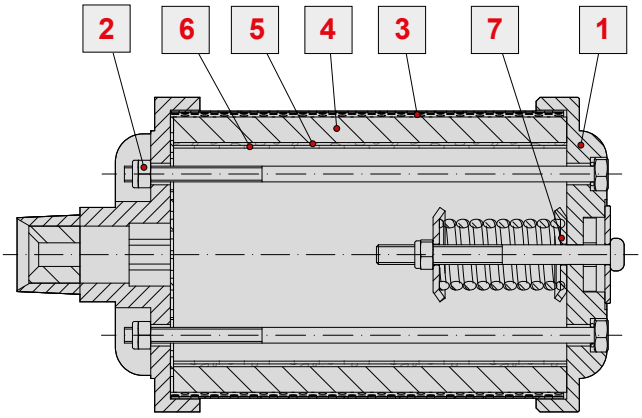

(1) Presente solo su versioni S16/40bar, S16D e S16R
(1) Only for S16/40, S16D and S16R versions

(2) Presente solo su versione S16D
(2) Only for S16D version

Versioni / *Versions*

S16 vedi pag. 1.3 *see page 1.3*	**S16/40** vedi pag. 1.4 *see page 1.4*	**S16D** vedi pag. 1.5 *see page 1.5*	**S16R** vedi pag. 1.6 *see page 1.6*
Air exhaust mufflers *Metal air exhaust mufflers suitable for large system exhausts, thanks to their high flow rate and remarkable noise reduction.* **Silenziatori di scarico** Silenziatori metallici adatti per scarichi di grossi impianti, grazie alla loro alta portata ed elevato abbattimento del rumore.	***40 bar air exhaust mufflers*** *With the same efficiency features as S16 type, but equipped with a balanced relief valve which allows the discharge of the air when the exit pressure changes, to avoid damages due to the water hammer and pulsing pressure. This device allows the silencer to withstand pressures up to 40 bar, maintaining the same features as the S16 type.* **Silenziatori di scarico 40 bar** Questi silenziatori hanno le stesse caratteristiche del tipo S16, ma sono dotati di una valvola di sicurezza bilanciata che permette di scaricare l'aria al variare della pressione in uscita, per evitare danni derivanti da colpi d'ariete e pressioni pulsanti. Tale accorgimento consente a questo silenziatore di sopportare pressioni fino a 40 bar, mantenendo le medesime caratteristiche del tipo S16.	***Air dryer mufflers*** *Specifically designed to manage the service issues associated with desiccant regenerative type air dryers, which often expel air laden with moisture and desiccant dust. The primary stage traps particulates, allowing cleaner air to escape freely through the secondary stage, which also has a noise reduction function. Equipped with a safety valve, which automatically discharges excess air when the outlet pressure exceeds the operating limit of the component to avoid damages.* **Silenziatori per essiccatori** Specificamente progettati per gestire i problemi di servizio associati agli essiccatori d'aria di tipo rigenerativo con assorbimento, che spesso espellono l'aria carica di umidità e polvere. Lo stadio primario dell'elemento filtrante intrappola il particolato, consentendo all'aria più pulita di uscire liberamente attraverso lo stadio secondario, che ha anche funzione di riduzione del rumore. Dotati di valvola di sicurezza per evitare danni in caso di pressioni eccessive.	***Relief valve mufflers*** *Mufflers equipped with a balanced relief valve, which automatically discharges excess air when the outlet pressure exceeds the operating limit of the component to avoid damages.* **Silenziatori con valvola di sicurezza** Silenziatori dotati di una valvola di sicurezza bilanciata, che scarica automaticamente l'aria in eccesso nel momento in cui la pressione in uscita dovesse superare il limite di operatività del componente, così da evitare danni.
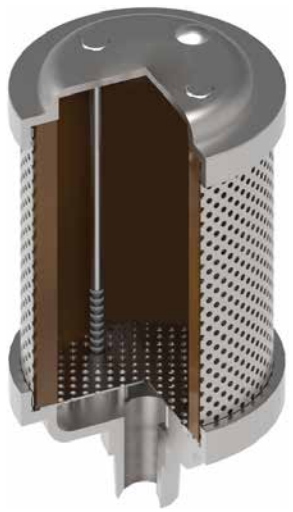			

Serie S16 - Silenziatori di scarico
Series S16 - Air exhaust mufflers

Pressione / *Pressure*

0 ÷ 10 bar
0 ÷ 145 psi

Silenziatori metallici adatti per scarichi di grossi impianti, grazie alla loro alta portata ed elevato abbattimento del rumore.

Metal air exhaust mufflers suitable for large system exhausts, thanks to their high flow rate and remarkable noise reduction.

Dimensioni tipo **S16** (1/8"÷2") / *Dimensions type **S16** (1/8"÷2")*

Codice *Code*	Articolo *Item*	A	ØB	C	D	E	CH
10113	S1618	R 1/8"	47	75,5	83,5	8	11
10114	S1614	R 1/4"	47	100	112	12	14
10115	S1638	R 3/8"	66	119	131	12	19
10116	S1612	R 1/2"	80	136	152	16	22
10117	S1634	R 3/4"	86	167	184	17	29
10118	S1601	R 1"	99	203	222	19	35
10119	S1641	R 1-1/4"	99	199	222	23	43
10120	S1621	R 1-1/2"	133	322	344	22	51
10121	S1602	R 2"	133	452	479	27	61

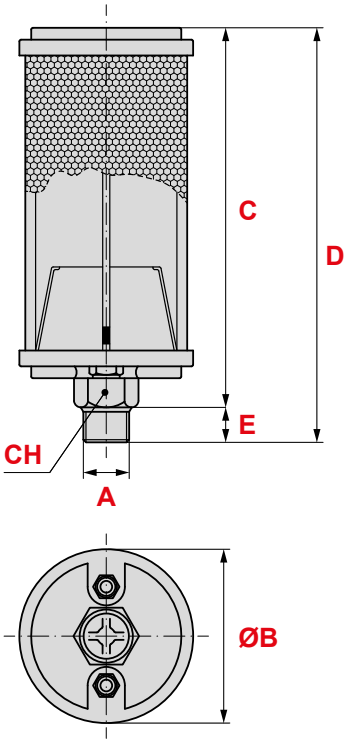

Dimensioni tipo **S16** (3"÷6") / *Dimensions type **S16** (3"÷6")*

Codice *Code*	Articolo *Item*	A	ØB	C	D	E	F	CH
10123	S1603	R 3"	178	550	595	45	215	93
10124	S1604	R 4"	203	555	595	40	240	120
10125	S1606	R 6"	279	753	795	42	335	160

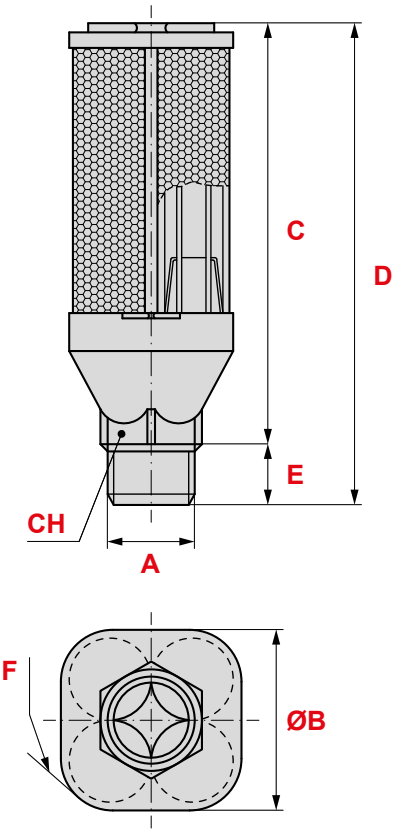

Serie S16/40 - Silenziatori di scarico 40 bar
Series S16/40 - 40 bar air exhaust mufflers

Pressione / *Pressure*

0 ÷ 40 bar
0 ÷ 580 psi

Questi silenziatori hanno le stesse caratteristiche del tipo S16, ma sono dotati di una valvola di sicurezza bilanciata che permette di scaricare l'aria al variare della pressione in uscita, per evitare danni derivanti da colpi d'ariete e pressioni pulsanti. Tale accorgimento consente a questo silenziatore di sopportare pressioni fino a 40 bar, mantenendo le medesime caratteristiche del tipo S16.

With the same efficiency features as S16 type, but equipped with a balanced relief valve which allows the discharge of the air when the exit pressure changes, to avoid damages due to the water hammer and pulsing pressure. This device allows the silencer to withstand pressures up to 40 bar, maintaining the same features as the S16 type.

Dimensioni tipo **S16/40** (1/8"÷2") / *Dimensions type **S16/40** (1/8"÷2")*

Codice *Code*	Articolo *Item*	A	ØB	C	D	E	CH
10473	S1618/40	R 1/8"	47	75,5	87	8	11
10301	S1614/40	R 1/4"	47	100	117	12	14
10417	S1638/40	R 3/8"	66	119	136	12	19
10324	S1612/40	R 1/2"	80	136	157	16	22
10328	S1634/40	R 3/4"	86	167	189	17	29
10326	S1601/40	R 1"	99	203	227	19	35
10329	S1641/40	R 1-1/4"	99	199	227	23	43
10327	S1621/40	R 1-1/2"	133	322	350	22	51
10330	S1602/40	R 2"	133	452	485	27	61

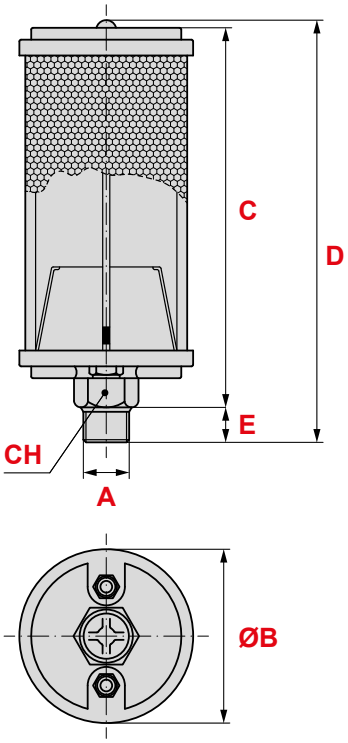

Dimensioni tipo **S16/40** (3"÷6") / *Dimensions type **S16/40** (3"÷6")*

Codice *Code*	Articolo *Item*	A	B	C	D	E	F	CH
10497	S1603/40	R 3"	178	550	600	45	215	93
10468	S1604/40	R 4"	203	555	600	40	240	120
10498	S1606/40	R 6"	279	753	800	42	335	160

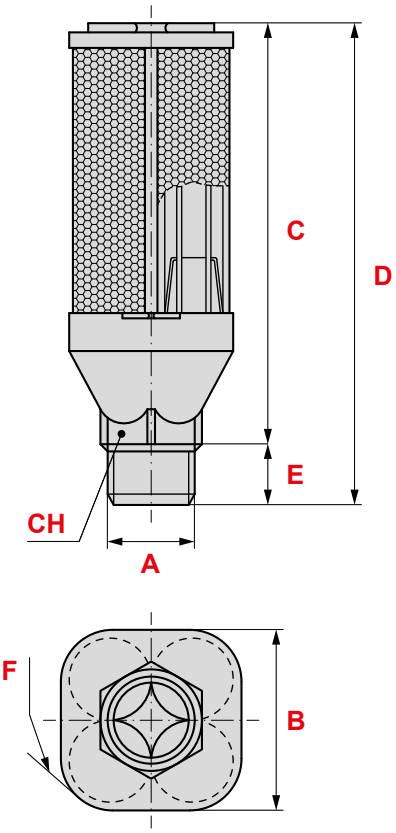

Serie S16D - Silenziatori per essiccatori
Series S16D - Air dryer mufflers

Pressione / *Pressure* **0 ÷ 12 bar** / *0 ÷ 174 psi*

Specificamente progettati per gestire i problemi di servizio associati agli essiccatori d'aria di tipo rigenerativo con assorbimento, che spesso espellono l'aria carica di umidità e polvere. Lo stadio primario dell'elemento filtrante intrappola il particolato, consentendo all'aria più pulita di uscire liberamente attraverso lo stadio secondario, che ha anche funzione di riduzione del rumore. Dotati di valvola di sicurezza per evitare danni in caso di pressioni eccessive.

Specifically designed to manage the service issues associated with desiccant regenerative type air dryers, which often expel air laden with moisture and desiccant dust. The primary stage traps particulates, allowing cleaner air to escape freely through the secondary stage, which also has a noise reduction function. Equipped with a safety valve, which automatically discharges excess air when the outlet pressure exceeds the operating limit of the component to avoid damages.

Dimensioni tipo **S16D** (1/8"÷2") / *Dimensions type **S16D** (1/8"÷2")*

Codice *Code*	Articolo *Item*	A	ØB	C	D	E	CH
10404	S1618D	R 1/8"	47	75,5	87	8	11
10469	S1614D	R 1/4"	47	100	117	12	14
10405	S1638D	R 3/8"	66	119	136	12	19
10331	S1612D	R 1/2"	80	136	157	16	22
10332	S1634D	R 3/4"	86	167	189	17	29
10333	S1601D	R 1"	99	203	227	19	35
10334	S1641D	R 1-1/4"	99	199	227	23	43
10335	S1621D	R 1-1/2"	133	322	350	22	51
10336	S1602D	R 2"	133	452	485	27	61

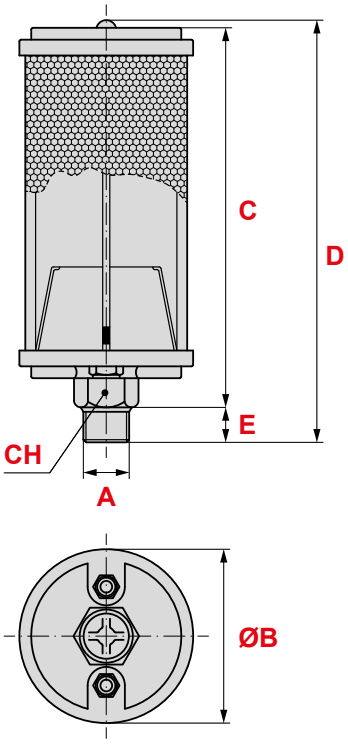

Dimensioni tipo **S16D** (3"÷6") / *Dimensions type **S16D** (3"÷6")*

Codice *Code*	Articolo *Item*	A	B	C	D	E	F	CH
10337	S1603D	R 3"	178	550	600	45	215	93
10465	S1604D	R 4"	203	555	600	40	240	120
10499	S1606D	R 6"	279	753	800	42	335	160

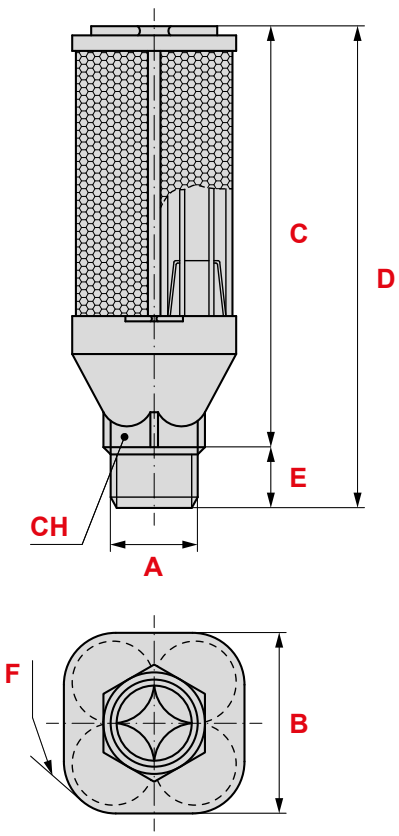

Serie S16R - Silenziatori con valvola di sicurezza
Series S16R - Relief valve mufflers

Pressione / *Pressure* **0 ÷ 12 bar** *0 ÷ 174 psi*

Silenziatori dotati di una valvola di sicurezza bilanciata, che scarica automaticamente l'aria in eccesso nel momento in cui la pressione in uscita dovesse superare il limite di operatività del componente, così da evitare danni.

Mufflers equipped with a balanced relief valve, which automatically discharges excess air when the outlet pressure exceeds the operating limit of the component to avoid damages.

Dimensioni tipo **S16R** (1/8"÷2") / *Dimensions type **S16R** (1/8"÷2")*

Codice *Code*	Articolo *Item*	A	ØB	C	D	E	CH
10482	S1618R	R 1/8"	47	75,5	87	8	11
10483	S1614R	R 1/4"	47	100	117	12	14
10484	S1638R	R 3/8"	66	119	136	12	19
10485	S1612R	R 1/2"	80	136	157	16	22
10486	S1634R	R 3/4"	86	167	189	17	29
10487	S1601R	R 1"	99	203	227	19	35
10488	S1641R	R 1-1/4"	99	199	227	23	43
10489	S1621R	R 1-1/2"	133	322	350	22	51
10361	S1602R	R 2"	133	452	485	27	61

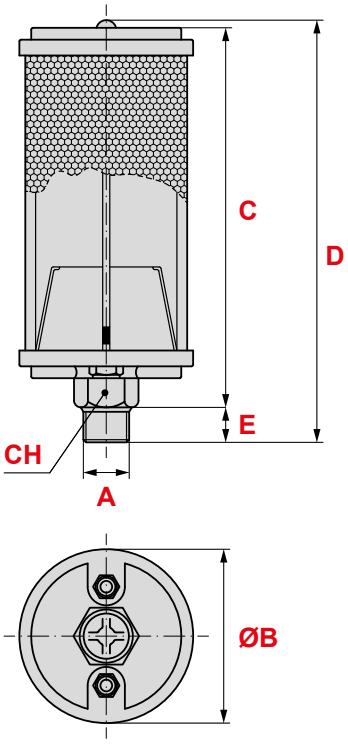

Dimensioni tipo **S16R** (3"÷6") / *Dimensions type **S16R** (3"÷6")*

Codice *Code*	Articolo *Item*	A	B	C	D	E	F	CH
10490	S1603R	3"	178	550	600	45	215	93
10495	S1604R	4"	203	555	600	40	240	120
10500	S1606R	6"	279	753	800	42	335	160

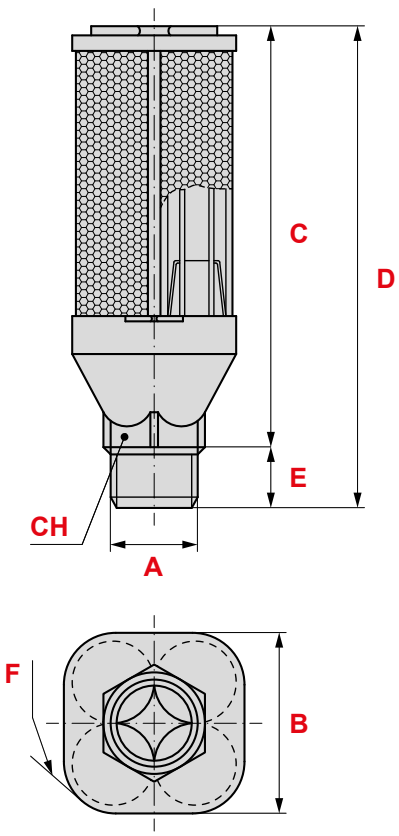

Ricambi
Spare parts

Ricambio parte filtrante per silenziatori nelle versioni S16, S16/40bar e 16R. La cartuccia è costituita da un elemento filtrante in fibra fonoassorbente rivestito da una lamiera metallica forata. Fino alla taglia 2" la cartuccia è a singola camera, mentre nelle taglie da 3" a 6" è a quadrupla camera.

Filter spare part for mufflers version S16, S16/40bar and 16R. The cartridge is made of a noise absorbing fiber filtering element coated by a drilled metal plate. The cartridge is a single chamber up to 2" size, instead from size 2" to size 6" is four-chambers.

Parte filtrante per silenziatori tipo **S16, S16/40bar, S16R**
*Filtering part for mufflers type **S16, S16/40bar, S16R***

Codice *Code*	Articolo *Item*	Taglia *Size*
10450	Cartuccia S1618	1/8"
10451	Cartuccia S1614	1/4"
10452	Cartuccia S1638	3/8"
10449	Cartuccia S1612	1/2"
10434	Cartuccia S1634	3/4"
10435	Cartuccia S1601/S1641	1"
10435	Cartuccia S1601/S1641	1-1/4"
10446	Cartuccia S1621	1-1/2"
10447	Cartuccia S1602	2"
10448	Cartuccia S1603 Kit da 4 pezzi / *The kit include 4 pieces*	3"
10467	Cartuccia S1604 Kit da 4 pezzi / *The kit include 4 pieces*	4"
10492	Cartuccia S1606 Kit da 4 pezzi / *The kit include 4 pieces*	6"

Ricambio parte filtrante per silenziatori versione S16D. La cartuccia è costituita da un elemento filtrante in fibra fonoassorbente dotato di uno strato protettivo antipolvere e di una rete metallica protettiva, rivestito da una lamiera metallica forata. Fino alla taglia 2" la cartuccia è a singola camera, mentre nelle taglie da 3" a 6" è a quadrupla camera.

Filter spare part for mufflers S16D version. The cartridge is made of a noise absorbing fiber filtering element with a dust protection layer and a metal net protection layer, coated by a drilled metal plate. The cartridge is a single chamber up to 2" size, instead from size 2" to size 6" is four-chambers.

Parte filtrante per silenziatori per essiccatori tipo **S16D**
*Filtering part for air dryer mufflers type **S16D***

Codice *Code*	Articolo *Item*	Taglia *Size*
10474	Cartuccia S1618D Dryer	1/8"
10475	Cartuccia S1614D Dryer	1/4"
10476	Cartuccia S1638D Dryer	3/8"
10477	Cartuccia S1612D Dryer	1/2"
10478	Cartuccia S1634D Dryer	3/4"
10479	Cartuccia S1601/S1641D Dryer	1"
10479	Cartuccia S1601/S1641D Dryer	1-1/4"
10480	Cartuccia S1621D Dryer	1-1/2"
10481	Cartuccia S1602D Dryer	2"
10491	Cartuccia S1603D Dryer Kit da 4 pezzi / *The kit include 4 pieces*	3"
10493	Cartuccia S1604D Dryer Kit da 4 pezzi / *The kit include 4 pieces*	4"
10494	Cartuccia S1606D Dryer Kit da 4 pezzi / *The kit include 4 pieces*	6"

Silenziatori metallici serie S21
Metal silencers series S21

Pressione / *Pressure*: **0 ÷ 12 bar** / *0 ÷ 174 psi*

Temperatura / *Temperature*: **-25°C ÷ +120°C** / *-13°F ÷ +248°F*

Caratteristiche tecniche / *Technical Features*									
Taglia *Size*	1/8”	1/4”	3/8”	1/2”	3/4”	1”	1-1/4”	1-1/2”	2”
Fluido *Fluid*	Aria compressa *Compressed air*								
Pressione d’esercizio (bar) *Pressure range (bar)*	0 ÷ 12								
Temperatura d’esercizio *Temperature range*	-25°C ÷ +120°C *-13°F ÷ +248°F*								
Portata (Nl/min. a 6 bar) *Flow (Nl/min. at 6 bar)*	1.200	2.200	3.800	6.100	11.300	15.800	22.500	24.800	49.700
Tolleranza sulla portata *Flow tolerance*	±10%								
Filettature coniche *BSPT threads*	UNI-ISO 10226-1								
Filettature NPT* *NPT threads**	ANSI B 1.20.1								

Disponibili su richiesta** / ***Available on request

Materiali standard / *Standard materials*		
1	Corpo *Body*	Acciaio zincato *Zinc-plated steel*
2	Cartuccia *Cartridge*	Acciaio Inox *Stainless Steel*

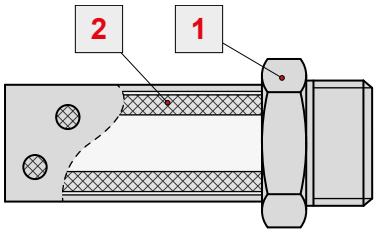

Dimensioni standard tipo **S21** / *Standard dimensions type **S21***						
Codice *Code*	Articolo *Item*	A	B	CH	C	ØD
10199	S2118	1/8”	28	11	35	11
10200	S2114	1/4”	33	14	44	14
10201	S2138	3/8”	43	18	56	17,5
10202	S2112	1/2”	52	22	68	22
10203	S2134	3/4”	64	27	81	27
10204	S2101	1”	76	33	98	33
10205	S2141	1-1/4”	90	46	113	42
10206	S2121	1-1/2”	100,6	50	124,2	50
10207	S2102	2”	114,7	60	141,2	60

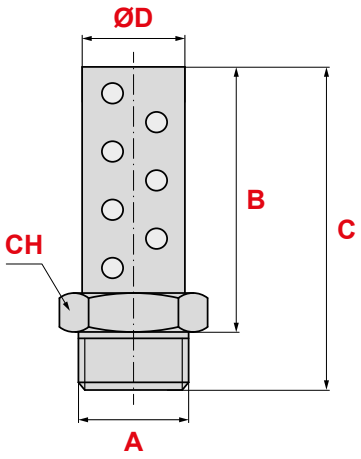

YOUR
QUALITY
THROUGH
US

SAF s.r.l.
Via Dante 79/D
22070 Carbonate (CO) Italy

Tel. +39 0331.83.73.15
Fax +39 0331.83.44.99

info@safsinter.it
safsinter.it