Box finecorsa
Limit switch box

Alluminio
Aluminium

Dati tecnici
Technical data
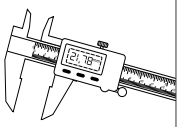
pag. 2.1

Serie SB100
SB100 series

pag. 2.5

Serie SB200
SB200 series

pag. 2.10

Serie SB200/Exia
SB200/Exia series

pag. 2.15

Serie SB400
SB400 series

pag. 2.20

Serie SB500
SB500 series

pag. 2.30

Box per basse temp.
Low temp. boxes

pag. 2.40

Manutenzione
Maintenance
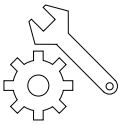
pag. 2.180

Inox
Stainless Steel

Dati tecnici
Technical data
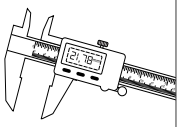
pag. 2.50

Serie SB600
SB600 series

pag. 2.60

Serie SB800
SB800 series

pag. 2.70

Serie SB800/Exia
SB800/Exia series

pag. 2.75

Manutenzione
Maintenance
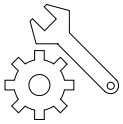
pag. 2.180

Tecnopolimero
Techno Polymer

Dati tecnici
Technical data
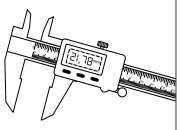
pag. 2.100

Serie SB700
SB700 series

pag. 2.110

Manutenzione
Maintenance
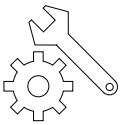
pag. 2.180

Accessori
Accessories

Dati tecnici
Technical data
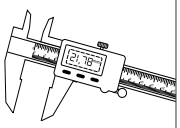
pag. 2.150

Staffe
Brackets

pag. 2.150

Kit visualizzatore
Viewer kit

pag. 2.151

Manutenzione
Maintenance
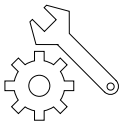
pag. 2.180

SB100

SB200

Ex ia
Ex ec

SB400

II 2G Ex db
II 2D Ex tb

SB500

II 2G Ex db

In conformità / *According to*
2014/34/EU ATEX

In conformità / *According to*
IEC 61508:2010

Disponibili per basse temperature
Low temperatures boxes available

Descrizione - *Description*

Box in alluminio verniciati con polvere epossidica nera, forniti completi di staffa universale regolabile per applicazione su tutta la nostra gamma di attuatori (L=30x80/130-H=20/30/40/50).
Realizzati per verificare facilmente la posizione di ogni valvola monitorata anche da lunga distanza, possono contenere al loro interno finecorsa meccanici o di prossimità.
Visualizzatore tridimensionale giallo/rosso e morsettiera 8 posti standard (due liberi per eventuale allacciamento elettrovalvola in box).
E' previsto ampio spazio per facilitare le operazioni di cablaggio durante la posa in opera.
Viti del coperchio autobloccanti e non perdibili, camma regolabile velocemente e senza utensili. Non necessitano di ulteriori regolazioni dopo quella iniziale.
Tutti questi box finecorsa sono certificati SIL (in conformità alla normativa IEC 61508:2010).
Inoltre i box delle serie SB200/Exia, SB400 ed SB500 sono inoltre forniti di serie in conformità alla Direttiva ATEX 2014/34/UE (per maggiori informazioni sulle classificazioni ATEX vedi pag. II).

Aluminium switch boxes painted with black epox powder, supplied complete with universal adjustable brackets for assembly on our full range of actuators (L=30x80/130-H=20/30/40/50).
This device is particularly suitable for monitoring the position of each valve, even at long distances, it can contain mechanical or proximity limit switches.
Tridimensional position indicator yellow/red and 8 wire points standard (two free for eventual solenoid valve attachment in box). There is plenty of room to facilitate all wiring procedures on installation.
Screws on the box cover are self-locking and unlosable, cam easily settable without tools, don't need any further adjustment after initial setting.
All these limit switch boxes are SIL certified (according to IEC 61508:2010).
Furthermore SB200/Exia, SB400 and SB500 series boxes are supplied according to 2014/34/EU ATEX Directive (for more information about ATEX classification, please see page III).

Materiali standard - *Standard materials*

Descrizione / Description	Materiali / *Materials*
Coperchio / *Cover*	Alluminio pressofuso / *Die-cast aluminium*
Corpo / *Body*	Alluminio pressofuso / *Die-cast aluminium*
Perno / *Shaft*	Acciaio Inox / *Stainless Steel*
Coperchio indicatore / *Indicator cover*	Policarbonato / *Polycarbonate*
Indicatore / *Indicator*	ABS
Finecorsa / *Limit switch*	-
Morsettiera / *Terminal strip*	Policarbonato, ottone, acciaio Inox / *Polycarbonate, brass, Stainless Steel*
Camma / *Cam*	Policarbonato / *Polycarbonate*
Molla / *Spring*	Acciaio Inox / *Stainless Steel*
Viti coperchio / *Cover bolts*	Acciaio Inox / *Stainless Steel*
O-ring (Perno) / *O-ring (Shaft)*	NBR
O-ring (Corpo) / *O-ring (Body)*	NBR
O-ring (Indicatore) / *O-ring (Indicator)*	NBR
Boccola / *Bushing*	Bronzo / *Bronze*
Vite di messa a terra / *Earthing screw*	Acciaio Inox / *Stainless Steel*

Serie SB100 - *SB100 series*

-40°C ÷ +80°C
Per basse temperature vedi pag. 2.40
For low temperature see page 2.40

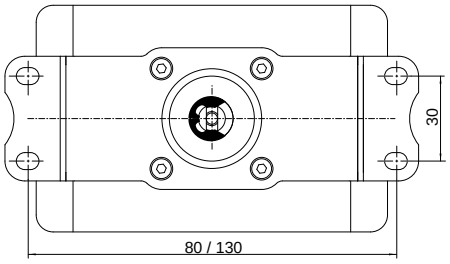

Su richiesta fornibile senza indicatore di posizione.
On request also available without position indicator.

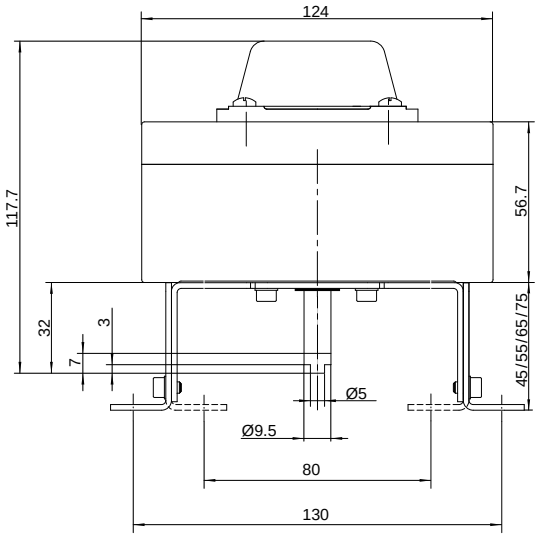

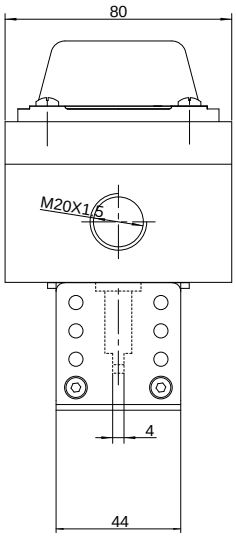

Grado di protezione *Protection grade*	IP67
Temperatura d'esercizio *Termperature range*	-25°C ÷ +80°C
Connessioni *Cable entry*	M20x1,5 (standard)
Morsettiera *Terminal strip*	8 posti *8 wire points*
Indicatore di posizione *Position indicator*	0° ÷ 90°
Aperto / Chiuso *Open / Closed*	Giallo / Rosso *Yellow / Red*
Staffa *Bracket*	ST21 (standard)

	Meccanici *Mechanical*		Induttivi *Proximity*			Magnetici *Magnetic*	Pneumatici *Pneumatic*
Codice *Code*	40327	40339	40340	40341	40342	40343	40344
Articolo *Article*	SB100M012	SB100M022	SB100P112	SB100P122	SB100P132	SB100Q512	SB100PNEU
Produttore del finecorsa *Limit switch manufacturer*	Honeywell		Pepperl+Fuchs	IFM	Pepperl+Fuchs	ALMS	SMC
Sigla del finecorsa *Limit switch code*	V15T16SZ200A02	QM10G10B01-G	NBB2-V3-E2	IS5076	NCB2-V3-N0	ALMS-5-240	VM1000
Identificazione Ex finecorsa *Limit switch Ex identication*	-				II 1G Ex ia IIC T6 Ga II 1D Ex ia IIIC T135°C Da	-	
Contatti *Contacts*	Argentati *Silver*	Oro *Gold*	-	-	-	-	-
Funzione *Function*	SPDT	SPDT	PNP	PNP / NPN	NAMUR NC	SPDT	NC - NC
Numero di fili *Number of wires*	3	3	3	2	2	3	-
Tensione *Voltage*	250 VAC	125 ÷ 250 VAC 48 VDC	10 ÷ 30 VDC	5 ÷ 36 VDC	8 VDC	5 ÷ 240 VAC 5 ÷ 240 VDC	-
Intensità *Intensity*	16 (4) A	0,5 A VAC 0,1 A VDC	0 ÷ 100 mA	4 ÷ 200 mA	-	≤ 300 mA	-
Frequenza di commutazione *Switching frequency*	-	-	0 ÷ 1000 Hz	0 ÷ 2000 Hz	0 ÷ 2000 Hz	100 Hz	-
N° schema di cablaggio * *N° wiring diagram* *	1	1	2	3	4	5	6
Codice finecorsa *Limit switch code*	01	02	11	12	13	51	PNEU
Numero di finecorsa *Q.ty of limit switch*	2	2	2	2	2	2	2

*Per gli schemi di cablaggio vedi pag. 2.183
**For wiring diagrams see page 2.183*

Serie SB200 - *SB200 series*

-40°C ÷ +80°C
Per basse temperature vedi pag. 2.40
For low temperature see page 2.40

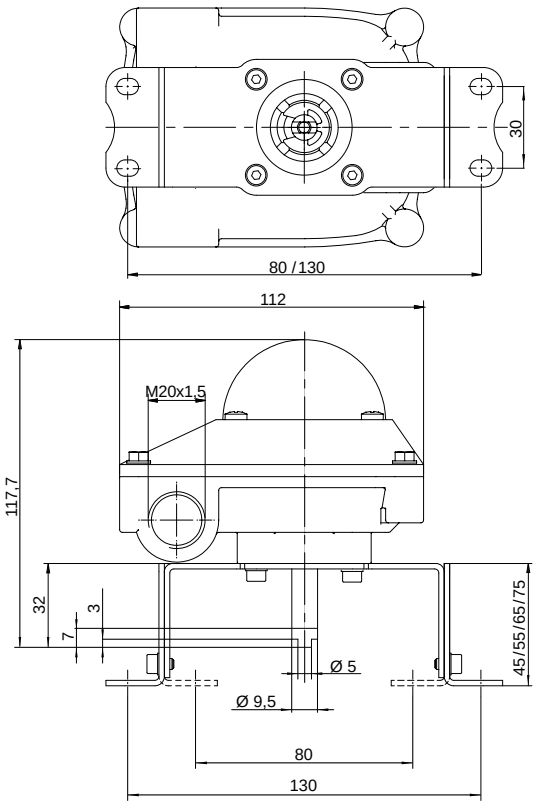

Grado di protezione *Protection grade*	IP67
Temperatura d'esercizio *Termperature range*	-25°C ÷ +80°C
Connessioni *Cable entry*	M20x1,5 (x2) (standard)
Morsettiera *Terminal strip*	8 posti *8 wire points*
Indicatore di posizione *Position indicator*	0° ÷ 90°
Aperto / Chiuso *Open / Closed*	Giallo / Rosso *Yellow / Red*
Staffa *Bracket*	ST21 (standard)

	Meccanici *Mechanical*		Induttivi *Proximity*			Magnetici *Magnetic*
Codice *Code*	40258	40259**	40260	40261	40262	40263
Articolo *Article*	SB200M012	SB200M022**	SB200P112	SB200P122	SB200P132	SB200Q512
Produttore del finecorsa *Limit switch manufacturer*	Honeywell		Pepperl+Fuchs	IFM	Pepperl+Fuchs	ALMS
Sigla del finecorsa *Limit switch code*	QM50G10B01	QM10G10B01-G	NBB2-V3-E2	IS5076	NCB2-V3-N0	ALMS-5-240
Identificazione Ex finecorsa *Limit switch Ex identication*	-				II 1G Ex ia IIC T6 Ga II 1D Ex ia IIIC T135°C Da	-
Contatti *Contacts*	Argentati *Silver*	Oro *Gold*	-	-	-	-
Funzione *Function*	SPDT	SPDT	PNP	PNP / NPN	NAMUR NC	SPDT
Numero di fili *Number of wires*	3	3	3	2	2	3
Tensione *Voltage*	125 ÷ 250 VAC 48 VDC	125 ÷ 250 VAC 48 VDC	10 ÷ 30 VDC	5 ÷ 36 VDC	8 VDC	5 ÷ 240 VAC 5 ÷ 240 VDC
Intensità *Intensity*	5 A VAC 5 A VDC	0,5 A VAC 0,1 A VDC	0 ÷ 100 mA	4 ÷ 200 mA	-	≤ 300 mA
Frequenza di commutazione *Switching frequency*	-	-	0 ÷ 1000 Hz	0 ÷ 2000 Hz	0 ÷ 2000 Hz	100 Hz
N° schema di cablaggio * *N° wiring diagram* *	1		2	3	4	5
Codice finecorsa *Limit switch code*	01	02	11	12	13	51
Numero di finecorsa *Q.ty of limit switch*	2	2	2	2	2	2

*Per gli schemi di cablaggio vedi pag. 2.183
**Su richiesta disponibile in conformità ATEX
**For wiring diagrams see page 2.183*
***On request available according to ATEX*

II 3G Ex ec IIC T6 Gc
II 3D Ex tc IIIC T85°C Dc

Serie SB200/Exia - *SB200/Exia series*

Ex ia

SIL

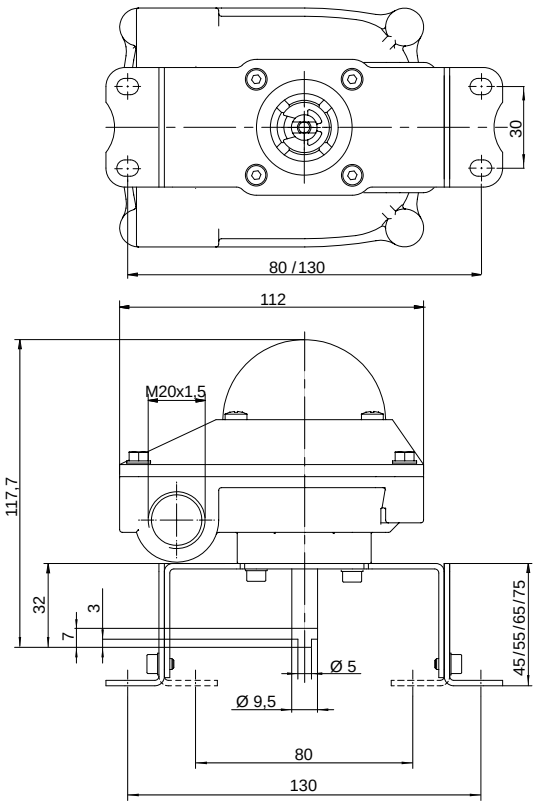

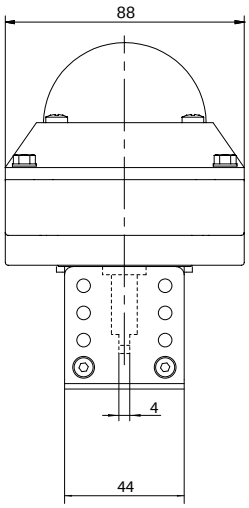

Grado di protezione *Protection grade*	IP67
Temperatura d'esercizio *Termperature range*	-25°C ÷ +80°C
Connessioni *Cable entry*	M20x1,5 (x2) (standard)
Morsettiera *Terminal strip*	8 posti *8 wire points*
Indicatore di posizione *Position indicator*	0° ÷ 90°
Aperto / Chiuso *Open / Closed*	Giallo / Rosso *Yellow / Red*
Staffa *Bracket*	ST21 (standard)

	Meccanici *Mechanical*	Induttivi *Proximity*			Magnetici *Magnetic*
Codice *Code*	40625	40626	40627	40628	40629
Articolo *Article*	SB200M022/Exia	SB200P132/Exia	SB200P132/NJ2/Exia	SB200P142/Exia	SB200Q512/Exia
Produttore del finecorsa *Limit switch manufacturer*	Honeywell	Pepperl+Fuchs		IFM	ALMS
Sigla del finecorsa *Limit switch code*	QM10G10B01-G	NCB2-V3-N0	NJ2-V3-N	NS5002	ALMS-5-240
Identificazione Ex *Ex identication*	II 1G Ex ia IIC T6 Ga II 1D Ex ia IIIC T135°C Da	II 1G Ex ia IIC T6/T5 Ga II 1D Ex ia IIIC T135°C Da		II 1G Ex ia IIB T6/T5 Ga II 2G Ex ia IIC T6/T5 Gb II 1D Ex ia IIIC T135°C Da	II 1G Ex ia IIC T6 Ga II 1D Ex ia IIIC T135°C Da
Contatti *Contacts*	Oro *Gold*	-	-	-	-
Funzione *Function*	SPDT	NAMUR NC	NAMUR NC	NAMUR NC	SPDT
Numero di fili *Number of wires*	3	2	2	2	3
Tensione *Voltage*	125 ÷ 250 VAC 48 VDC	8 VDC	8 VDC	8 VDC	5 ÷ 240 VAC 5 ÷ 240 VDC
Intensità *Intensity*	0,5 A VAC 0,1 A VDC	-	-	30 mA	≤ 300 mA
Frequenza di commutazione *Switching frequency*	-	0 ÷ 2000 Hz	0 ÷ 1000 Hz	800 Hz	100 Hz
N° schema di cablaggio * *N° wiring diagram* *	1	4	4	4	5
Codice finecorsa *Limit switch code*	02	13	13/NJ2	14	51
Numero di finecorsa *Q.ty of limit switch*	2	2	2	2	2

*Per gli schemi di cablaggio vedi pag. 2.183
**For wiring diagrams see page 2.183*

Serie SB400 - *SB400 series*

II 2G Ex db
II 2D Ex tb

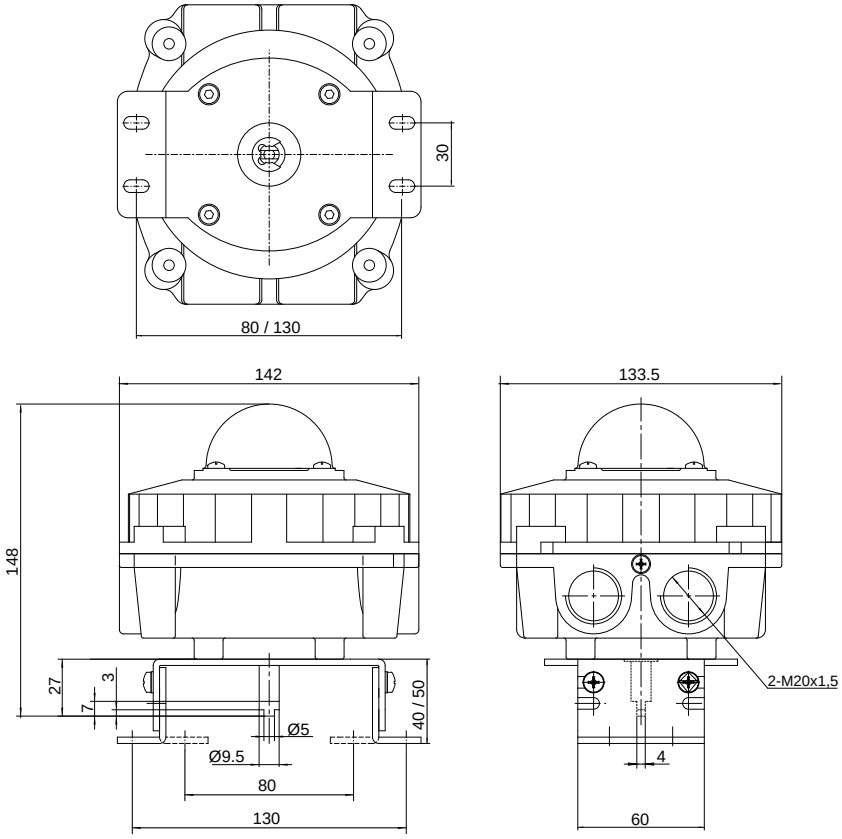

Grado di protezione *Protection grade*	IP66
Temperatura d'esercizio *Termperature range*	-20°C ÷ +50°C
Connessioni *Cable entry*	M20x1,5 (x2) (standard)
Morsettiera *Terminal strip*	8 posti *8 wire points*
Indicatore di posizione *Position indicator*	0° ÷ 90°
Aperto / Chiuso *Open / Closed*	Giallo / Rosso *Yellow / Red*
Staffa *Bracket*	ST33 (standard)

	Meccanici *Mechanical*			Induttivi *Proximity*			Magnetici *Magnetic*
Codice *Code*	40287	40661	40450	40346	40322	40662	40348
Articolo *Article*	SB400M012	SB400M013	SB400M014	SB400P112	SB400P132	SB400P142	SB400Q512
Produttore del finecorsa *Limit switch manufacturer*	Honeywell			Pepperl+Fuchs		IFM	ALMS
Sigla del finecorsa *Limit switch code*	V15T16SZ200A05			NBB2-V3-E2	NCB2-V3-N0	NS5002	ALMS-5-240
Identificazione Ex *Ex identication*	II 2G Ex db IIC T6 Gb II 2D Ex tb IIIC T85°C Db		II 2G Ex db IIC T5 Gb II 2D Ex tb IIIC T100°C Db	II 2G Ex db IIC T6 Gb II 2D Ex tb IIIC T85°C Db			
Contatti *Contacts*	Argentati *Silver*	Argentati *Silver*	Argentati *Silver*	-	-	-	-
Funzione *Function*	SPDT	SPDT	SPDT	PNP	NAMUR NC	NAMUR NC	SPDT
Numero di fili *Number of wires*	3	3	3	3	2	2	3
Tensione *Voltage*	250 VAC	250 VAC	250 VAC	10 ÷ 30 VDC	8 VDC	8 VDC	5 ÷ 240 VAC 5 ÷ 240 VDC
Intensità *Intensity*	16 (4) A	16 (4) A	16 (4) A	0 ÷ 100 mA	-	30 mA	≤ 300 mA
Frequenza di commutazione *Switching frequency*	-	-	-	0 ÷ 1000 Hz	0 ÷ 2000 Hz	800 Hz	100 Hz
N° schema di cablaggio * *N° wiring diagram* *	1	1	1	2	4	4	5
Codice finecorsa *Limit switch code*	01	01	01	11	13	14	51
Numero di finecorsa *Q.ty of limit switch*	2	3	4	2	2	2	2

*Per gli schemi di cablaggio vedi pag. 2.183
**For wiring diagrams see page 2.183*

Serie SB500 - *SB500 series*

II 2G Ex db

SIL

-40°C ÷ +50°C
Per basse temperature vedi pag. 2.40
For low temperature see page 2.40

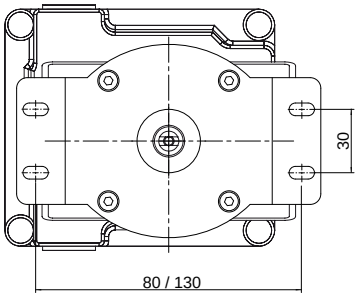

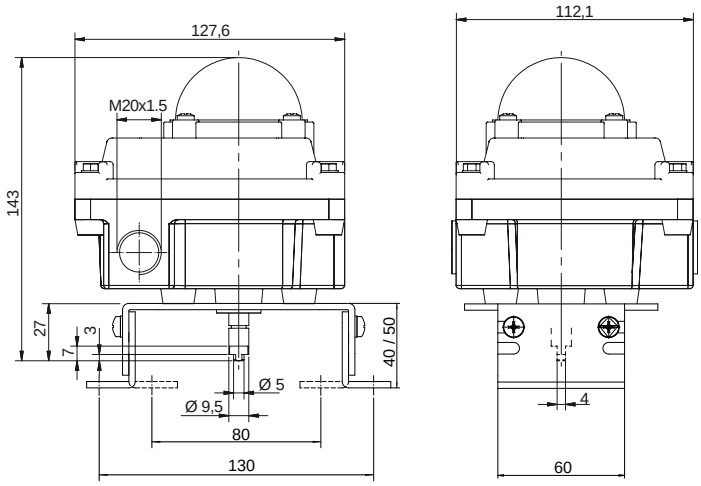

Grado di protezione *Protection grade*	IP66
Temperatura d'esercizio *Termperature range*	-20°C ÷ +50°C
Connessioni *Cable entry*	M20x1,5 (x2) (standard)
Morsettiera *Terminal strip*	8 posti *8 wire points*
Indicatore di posizione *Position indicator*	0° ÷ 90°
Aperto / Chiuso *Open / Closed*	Giallo / Rosso *Yellow / Red*
Staffa *Bracket*	ST33 (standard)

	Meccanici *Mechanical*		Induttivi *Proximity*			Magnetici *Magnetic*
Codice *Code*	40264	40265	40266	40267	40269	40268
Articolo *Article*	SB500M012	SB500M022	SB500P112	SB500P122	SB500P132	SB500Q512
Produttore del finecorsa *Limit switch manufacturer*	Honeywell		Pepperl+Fuchs	IFM	Pepperl+Fuchs	ALMS
Sigla del finecorsa *Limit switch code*	V15T16SZ200A02	QM10G10B01-G	NBB2-V3-E2	IS5076	NCB2-V3-N0	ALMS-5-240
Identificazione Ex *Ex identication*	II 2G Ex db IIB T6 Gb					
Contatti *Contacts*	Argentati *Silver*	Oro *Gold*	-	-	-	-
Funzione *Function*	SPDT	SPDT	PNP	PNP / NPN	NAMUR NC	SPDT
Numero di fili *Number of wires*	3	3	3	2	2	3
Tensione *Voltage*	250 VAC	125 ÷ 250 VAC 48 VDC	10 ÷ 30 VDC	5 ÷ 36 VDC	8 VDC	5 ÷ 240 VAC 5 ÷ 240 VDC
Intensità *Intensity*	16 (4) A	0,5 A VAC 0,1 A VDC	0 ÷ 100 mA	4 ÷ 200 mA	-	≤ 300 mA
Frequenza di commutazione *Switching frequency*	-	-	0 ÷ 1000 Hz	0 ÷ 2000 Hz	0 ÷ 2000 Hz	100 Hz
N° schema di cablaggio * *N° wiring diagram* *	1	1	2	3	4	5
Codice finecorsa *Limit switch code*	01	02	11	12	13	51
Numero di finecorsa *Q.ty of limit switch*	2	2	2	2	2	2

*Per gli schemi di cablaggio vedi pag. 2.183
**For wiring diagrams see page 2.183*

Box alluminio con sensori per basse temperature
Aluminium box with low temperatures limit switch

Serie box *Box series*	**SB100**	**SB200**	**SB500**
Codice *Code*	40431	40432	40433
Articolo *Article*	SB100M032L	SB200M032L	SB500M032L
Conformità ATEX *ATEX compliance*	-	-	II 2G Ex db T6 Gb
Grado di protezione *Protection grade*	IP67	IP67	IP66
Temperatura d'esercizio *Termperature range*	**-40°C ÷ +80°C**	**-40°C ÷ +80°C**	**-40°C ÷ +50°C**
Connessioni *Cable entry*	M20x1,5 (standard)	M20x1,5 (x2) (standard)	M20x1,5 (x2) (standard)
Morsettiera *Terminal strip*	8 posti *8 wire points*	8 posti *8 wire points*	8 posti *8 wire points*
Indicatore di posizione *Position indicator*	0° ÷ 90°	0° ÷ 90°	0° ÷ 90°
Aperto / Chiuso *Open / Closed*	Giallo / Rosso *Yellow / Red*	Giallo / Rosso *Yellow / Red*	Giallo / Rosso *Yellow / Red*
Staffa *Bracket*	ST21 (standard)	ST21 (standard)	ST33 (standard)

Tipo finecorsa *Limit switch type*	Meccanico *Mechanical*	Meccanico *Mechanical*	Meccanico *Mechanical*
Sigla del finecorsa *Limit switch code*	V3D 83260.7	V3D 83260.7	V3D 83260.7
Produttore del finecorsa *Limit switch manufacturer*	Crouzet	Crouzet	Crouzet
Identificazione Ex *Ex identication*	-	-	-
Contatti *Contacts*	Argentati *Silver*	Argentati *Silver*	Argentati *Silver*
Funzione *Function*	SPDT	SPDT	SPDT
Numero di fili *Number of wires*	3	3	3
Tensione *Voltage*	125 ÷ 250 VAC 30 VDC	125 ÷ 250 VAC 30 VDC	125 ÷ 250 VAC 30 VDC
Intensità *Intensity*	8A VAC 10A VDC	8A VAC 10A VDC	8A VAC 10A VDC
Frequenza di commutazione *Switching frequency*	-	-	-
N° schema di cablaggio * *N° wiring diagram* *	1	1	1
Codice finecorsa *Limit switch code*	03	03	03
Numero di finecorsa *Q.ty of limit switch*	2	2	2

*Per gli schemi di cablaggio vedi pag. 2.183
**For wiring diagrams see page 2.183*

SB600

II 2G Ex db

SB800

Ex ia
Ex ec

In conformità / *According to*
ATEX 2014/34/EU

In conformità / *According to*
IEC 61508:2010

Su richiesta fornibili per basse temperature
Low temperatures boxes available on request

Descrizione - *Description*

Box in acciaio inox AISI 316, forniti completi di staffa universale regolabile per applicazione su tutta la nostra gamma di attuatori (L=30x80/130-H=20/30/40/50).
Realizzati per verificare facilmente la posizione di ogni valvola monitorata anche da lunga distanza, possono contenere al loro interno finecorsa meccanici o di prossimità.
Visualizzatore tridimensionale giallo/rosso e morsettiera 8 posti standard (due liberi per eventuale allacciamento elettrovalvola in box).
E' previsto ampio spazio per facilitare le operazioni di cablaggio durante la posa in opera.
Viti del coperchio autobloccanti e non perdibili, camma regolabile velocemente e senza utensili. Non necessitano di ulteriori regolazioni dopo quella iniziale.
Tutti questi box finecorsa sono certificati SIL (in conformità alla normativa IEC 61508:2010), ed box della Serie SB600 sono inoltre forniti in conformità alla Direttiva ATEX 2014/34/UE (per maggiori informazioni sulle classificazioni ATEX vedi pag. II).

Stainless steel AISI 316 switch boxes, supplied complete with universal adjustable brackets for assembly on our full range of actuators (L=30x80/130-H=20/30/40/50).
This device is particularly suitable for monitoring the position of each valve, even at long distances, it can contain mechanical or proximity limit switches.
Tridimensional position indicator yellow/red and 8 wire points standard (two free for eventual solenoid valve attachment in box). There is plenty of room to facilitate all wiring procedures, on installation.
Screws on the box cover are self-locking and unlosable, cam easily settable without tools, don't need any further adjustment after initial setting.
All these limit switch boxes are SIL certified (according to IEC 61508:2010), furthermore the SB600 series boxes are supplied according to 2014/34/EU ATEX Directive (for more information about ATEX classification, please see page III).

Materiali standard - *Standard materials*

Descrizione / *Description*	Materiali / *Materials*
Coperchio / *Cover*	Acciaio Inox AISI 316 / *Stainless Steel AISI 316*
Corpo / *Body*	Acciaio Inox AISI 316 / *Stainless Steel AISI 316*
Perno / *Shaft*	Acciaio Inox AISI 316 / *Stainless Steel AISI 316*
Coperchio indicatore / *Indicator cover*	Policarbonato / *Policarbonate*
Indicatore / *Indicator*	ABS
Finecorsa / *Limit switch*	-
Morsettiera / *Terminal strip*	Policarbonato, ottone, Acciaio Inox / *Polycarbonate, brass, Stainless Steel*
Camma / *Cam*	Policarbonato / *Polycarbonate*
Molla / *Spring*	Acciaio Inox / *Stainless Steel*
Viti coperchio / *Cover bolts*	Acciaio Inox / *Stainless Steel*
O-ring (Perno) / *O-ring (Shaft)*	NBR (standard)
O-ring (Corpo) / *O-ring (Body)*	NBR (standard)
O-ring (Indicatore) / *O-ring (Indicator)*	NBR (standard)
Boccola / *Bushing*	Bronzo / *Bronze*
Vite di messa a terra / *Earthing screw*	Acciaio Inox / *Stainless Steel*

Serie SB600 - *SB600 series*

II 2G Ex db

SIL

-40°C ÷ +50°C
Su richiesta fornibili per basse temperature
On request available for low temperature

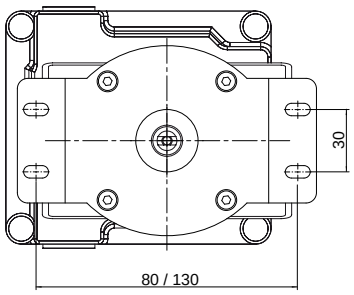

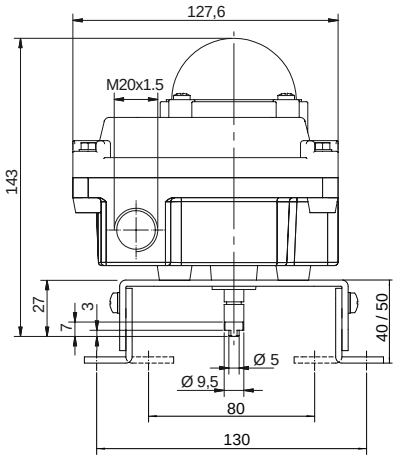

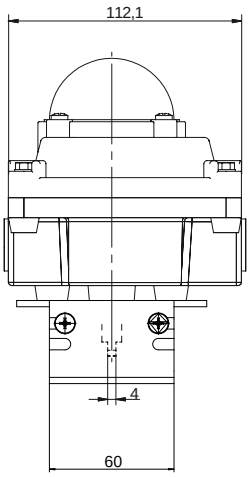

Grado di protezione *Protection grade*	IP66
Temperatura d'esercizio *Termperature range*	-20°C ÷ +50°C
Connessioni *Cable entry*	M20x1,5 (x2) (standard)
Morsettiera *Terminal strip*	8 posti *8 wire points*
Indicatore di posizione *Position indicator*	0° ÷ 90°
Aperto / Chiuso *Open / Closed*	Giallo / Rosso *Yellow / Red*
Staffa *Bracket*	ST33X

	Meccanici *Mechanical*		Induttivi *Proximity*			Magnetici *Magnetic*
Codice *Code*	40349	40350	40351	40352	40353	40351
Articolo *Article*	SB600M012	SB600M022	SB600P112	SB600P122	SB600P132	SB600Q512
Produttore del finecorsa *Limit switch manufacturer*	Honeywell		Pepperl+Fuchs	IFM	Pepperl+Fuchs	ALMS
Sigla del finecorsa *Limit switch code*	V15T16SZ200A02	QM10G10B01-G	NBB2-V3-E2	IS5076	NCB2-V3-N0	ALMS-5-240
Identificazione Ex *Ex identication*	II 2G Ex db IIB T6 Gb					
Contatti *Contacts*	Argentati *Silver*	Oro *Gold*	-	-	-	-
Funzione *Function*	SPDT	SPDT	PNP	PNP / NPN	NAMUR NC	SPDT
Numero di fili *Number of wires*	3	3		2	2	3
Tensione *Voltage*	250 VAC	125 ÷ 250 VAC 48 VDC	10 ÷ 30 VDC	5 ÷ 36 VDC	8 VDC	5 ÷ 240 VAC 5 ÷ 240 VDC
Intensità *Intensity*	16 (4) A	0,5 A VAC 0,1 A VDC	0 ÷ 100 mA	4 ÷ 200 mA	-	≤ 300 mA
Frequenza di commutazione *Switching frequency*	-	-	0 ÷ 1000 Hz	0 ÷ 2000 Hz	0 ÷ 2000 Hz	100 Hz
N° schema di cablaggio * *N° wiring diagram* *	1	1	2	3	4	5
Codice finecorsa *Limit switch code*	01	02	11	12	13	51
Numero di finecorsa *Q.ty of limit switch*	2	2	2	2	2	2

*Per gli schemi di cablaggio vedi pag. 2.183
**For wiring diagrams see page 2.183*

Serie SB800 - *SB800 series*

SIL

-40°C ÷ +80°C
Su richiesta fornibili per basse temperature
On request available for low temperature

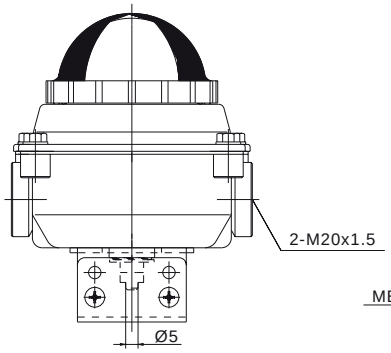

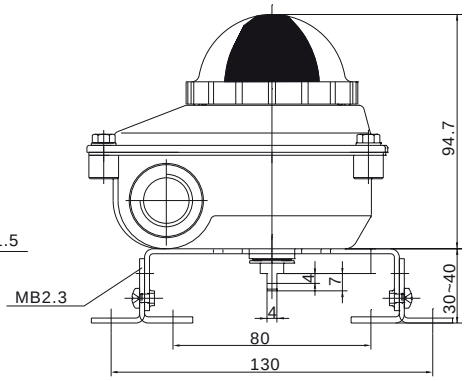

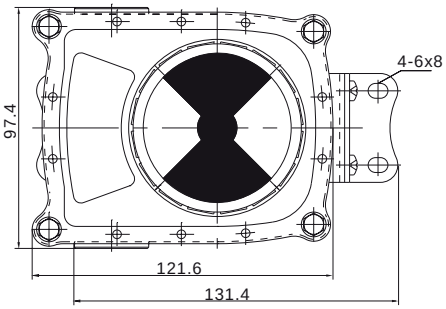

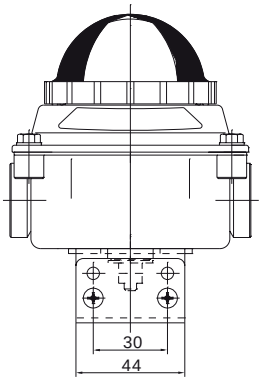

Grado di protezione *Protection grade*	IP67
Temperatura d'esercizio *Termperature range*	-20°C ÷ +80°C (standard)
Connessioni *Cable entry*	M20x1,5 (x2) (standard)
Morsettiera *Terminal strip*	8 posti *8 wire points*
Indicatore di posizione *Position indicator*	0° ÷ 90°
Aperto / Chiuso *Open / Closed*	Giallo / Rosso *Yellow / Red*
Staffa *Bracket*	Saldata *Welded*

	Meccanici ***Mechanical***		**Induttivi** ***Proximity***		
Codice *Code*	40414	40523**	40415	40416	40417
Articolo *Article*	SB800M012	SB800M022**	SB800P112	SB800P122	SB800P132
Produttore del finecorsa *Limit switch manufacturer*	Honeywell		Pepperl+Fuchs	IFM	Pepperl+Fuchs
Sigla del finecorsa *Limit switch code*	V15T16SZ200A02	QM10G10B01-G	NBB2-V3-E2	IS5076	NCB2-V3-N0
Identificazione Ex finecorsa *Limit switch Ex identication*	-			II 1G Ex ia IIC T6 Ga II 1D Ex ia IIIC T135°C Da	-
Contatti *Contacts*	Argentati *Silver*	Oro *Gold*	-	-	-
Funzione *Function*	SPDT		PNP	PNP / NPN	NAMUR NC
Numero di fili *Number of wires*	3	3	3	2	2
Tensione *Voltage*	250 VAC	125 ÷ 250 VAC 48 VDC	10 ÷ 30 VDC	5 ÷ 36 VDC	8 VDC
Intensità *Intensity*	16 (4) A	0,5 A VAC 0,1 A VDC	0 ÷ 100 mA	4 ÷ 200 mA	-
Frequenza di commutazione *Switching frequency*	-	-	0 ÷ 1000 Hz	0 ÷ 2000 Hz	0 ÷ 2000 Hz
N° schema di cablaggio * *N° wiring diagram* *	1	1	2	3	4
Codice finecorsa *Limit switch code*	01	02	11	12	13
Numero di finecorsa *Q.ty of limit switch*	2	2	2	2	2

*Per gli schemi di cablaggio vedi pag. 2.183
**For wiring diagrams see page 2.183*

**Su richiesta disponibile in conformità ATEX
***On request available according to ATEX*

II 3G Ex ec IIC T6 Gc
II 3D Ex tc IIIC T85°C Dc

Serie SB800/Exia - *SB800/Exia series*

Ex ia

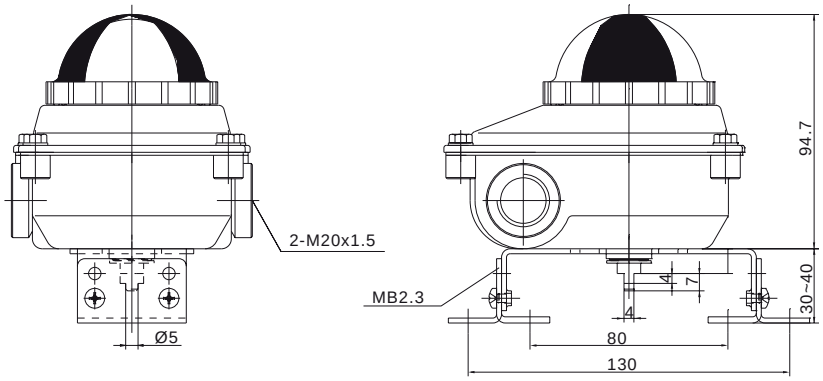

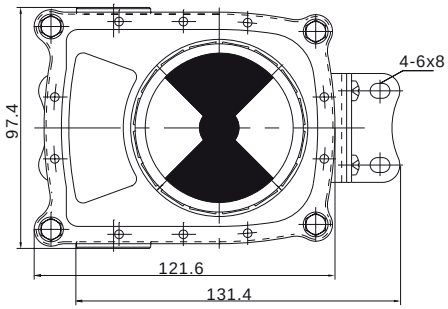

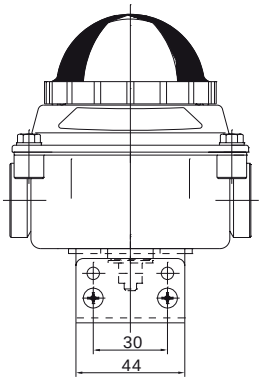

Grado di protezione *Protection grade*	IP67
Temperatura d'esercizio *Termperature range*	-25°C ÷ +80°C
Connessioni *Cable entry*	M20x1,5 (x2) (standard)
Morsettiera *Terminal strip*	8 posti *8 wire points*
Indicatore di posizione *Position indicator*	0° ÷ 90°
Aperto / Chiuso *Open / Closed*	Giallo / Rosso *Yellow / Red*
Staffa *Bracket*	Saldata *Welded*

	Meccanici ***Mechanical***	**Induttivi** ***Proximity***			**Magnetici** ***Magnetic***
Codice *Code*	40630	40631	40632	40633	40634
Articolo *Article*	SB800M022/Exia	SB800P132/Exia	SB800P132/NJ2/Exia	SB800P142/Exia	SB800Q512/Exia
Produttore del finecorsa *Limit switch manufacturer*	Honeywell	Pepperl+Fuchs		IFM	ALMS
Sigla del finecorsa *Limit switch code*	QM10G10B01-G	NCB2-V3-N0	NJ2-V3-N	NS5002	ALMS-5-240
Identificazione Ex *Ex identication*	II 1G Ex ia IIC T6 Ga II 1D Ex ia IIIC T135°C Da	II 1G Ex ia IIC T6/T5 Ga II 1D Ex ia IIIC T135°C Da		II 1G Ex ia IIB T6/T5 Ga II 2G Ex ia IIC T6/T5 Gb II 1D Ex ia IIIC T135°C Da	II 1G Ex ia IIC T6 Ga II 1D Ex ia IIIC T135°C Da
Contatti *Contacts*	Oro *Gold*	-	-	-	-
Funzione *Function*	SPDT	NAMUR NC	NAMUR NC	NAMUR NC	SPDT
Numero di fili *Number of wires*	3	2	2	2	3
Tensione *Voltage*	125 ÷ 250 VAC 48 VDC	8 VDC	8 VDC	8 VDC	5 ÷ 240 VAC 5 ÷ 240 VDC
Intensità *Intensity*	0,5 A VAC 0,1 A VDC	-	-	30 mA	≤ 300 mA
Frequenza di commutazione *Switching frequency*	-	0 ÷ 2000 Hz	0 ÷ 1000 Hz	800 Hz	100 Hz
N° schema di cablaggio * *N° wiring diagram **	1	4	4	4	5
Codice finecorsa *Limit switch code*	02	13	13/NJ2	14	51
Numero di finecorsa *Q.ty of limit switch*	2	2	2	2	2

*Per gli schemi di cablaggio vedi pag. 2.183
**For wiring diagrams see page 2.183*

SB700

Descrizione - *Description*

Box in tecnopolimero forniti completi di staffa universale per applicazione su tutta la nostra gamma di attuatori (L=30x80/130-H=20) già montata. Inoltre il kit comprende una ulteriore staffa universale (L=30x80/130-H=30).
Realizzati per verificare facilmente la posizione di ogni valvola monitorata anche da lunga distanza, possono contenere al loro interno solo finecorsa meccanici.
Visualizzatore tridimensionale giallo/rosso e morsettiera 6 posti standard.
Viti del coperchio autobloccanti e non perdibili, camma regolabile velocemente e senza utensili. Non necessitano di ulteriori regolazioni dopo quella iniziale.

Techno polymer switch boxes, supplied complete with universal brackets for assembly on our full range of actuators (L=30x80/130-H=20). Furthermore the kit include another universal brackets (L=30x80/130-H=20)
This device is particularly suitable for monitoring the position of each valve, even at long distances, it can contain only mechanical limit switches.
Tridimensional position indicator yellow/red and 6 wire points standard.
Screws on the box cover are self-locking and unlosable, cam easily settable without tools, don't need any further adjustment after initial setting.

Materiali standard - *Standard materials*

N°	Descrizione / Description	Materiali / Materials
1	Coperchio *Cover*	Policarbonato *Polycarbonate*
2	Corpo *Body*	Polipropilene ignifugo *Fire retardant polypropylene*
3	Indicatore *Indicator*	ABS
4	Perno *Shaft*	Acciaio Inox *Stainless Steel*
5	Camma *Cam*	Policarbonato *Polycarbonate*
6	Staffa *Bracket*	Polipropilene ignifugo *Fire retardant polypropylene*
7	Viti *Fasteners*	Acciaio Inox *Stainless Steel*
8	O-ring *O-ring*	NBR
9	Fine corsa *Limit switch*	-
10	Morsettiera *Terminal strip*	-
11	Passacavo *Cable connector*	-

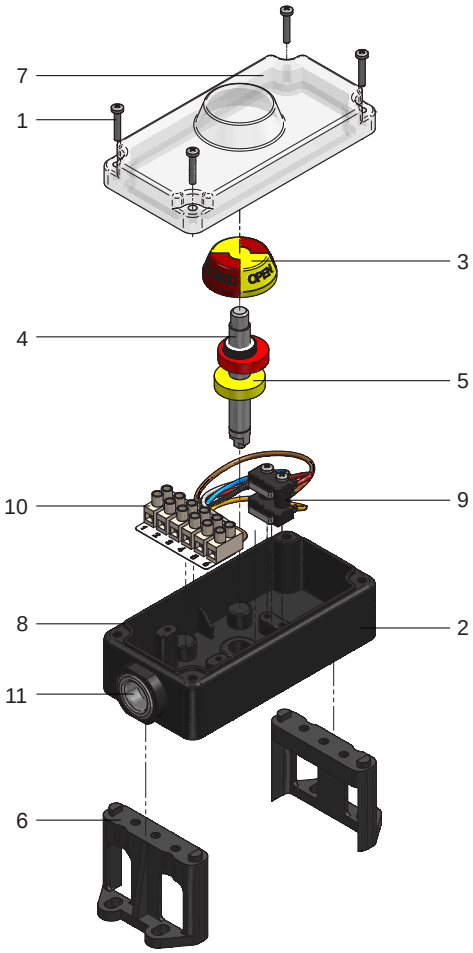

Serie SB700 - *SB700 series*

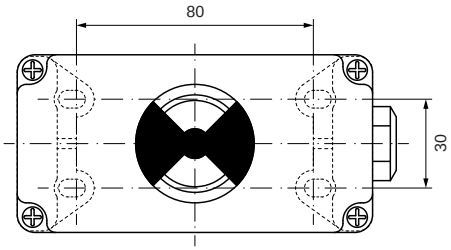

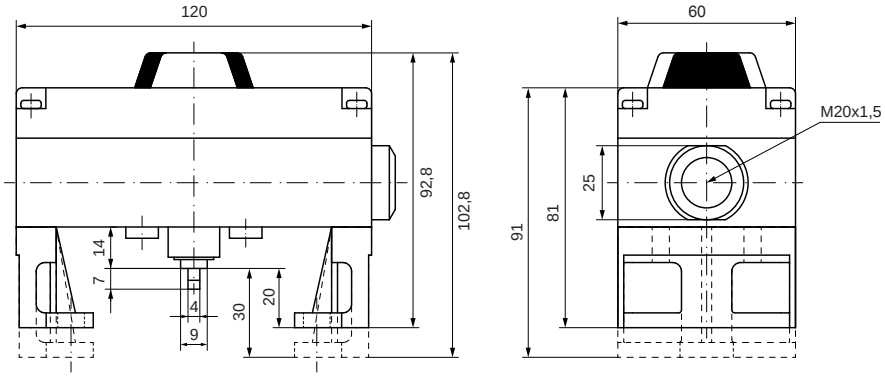

Grado di protezione *Protection grade*	IP66
Temperatura d'esercizio *Termperature range*	-20°C ÷ +80°C
Connessioni *Cable entry*	M20x1,5
Morsettiera *Terminal strip*	6 posti *6 wire points*
Indicatore di posizione *Position indicator*	0° ÷ 90°
Aperto / Chiuso *Open / Closed*	Giallo / Rosso *Yellow / Red*
Staffa *Bracket*	H20 (standard, già montata) H30 (inclusa nel kit) *H20 (mounted as standard)* *H30 (included)*

	Meccanici ***Mechanical***	
Codice *Code*	40332	
Articolo *Article*	SB700M052	
Produttore del finecorsa *Limit switch manufacturer*	Omron	
Sigla del finecorsa *Limit switch code*	SS-5GL	
Identificazione Ex *Ex identication*	-	
Contatti *Contacts*	Argentati *Silver*	
Funzione *Function*	SPDT	
Numero di fili *Number of wires*	3	
Tensione *Voltage*	125 VAC 24 VDC	250 VAC 30 VDC
Intensità *Intensity*	5 A	3 A
Frequenza di commutazione *Switching frequency*	-	
N° schema di cablaggio * *N° wiring diagram* *	7	
Codice finecorsa *Limit switch code*	05	
Numero di finecorsa *Q.ty of limit switch*	2	

*Per gli schemi di cablaggio vedi pag. 2.184
**For wiring diagrams see page 2.184*

Staffe - *Brackets*

40330 - 40331

40336

40300 - 40337

40329

Codice / *Code*	Articolo / *Article*	Materiali / *Materials*	Descrizione / *Description*	Altezza staffa / *Bracket high*
40330	ST21	Acciaio *Steel*	Staffa per SB100 / 200 *Bracket for SB100 / 200*	20, 30, 40, 50 mm.
40331	ST21X	Acciaio Inox AISI 304 *Stainless Steel AISI 304*	Staffa per SB100 / 200 *Bracket for SB100 / 200*	20, 30, 40, 50 mm.
40336	ST23	Acciaio *Steel*	Staffa per SB100 / 200 *Bracket for SB100 / 200*	20, 30 mm.
40300	ST33	Acciaio *Steel*	Staffa per SB400 / 500 *Bracket for SB400 / 500*	20, 30 mm.
40337	ST33X	Acciaio Inox AISI 304 *Stainless Steel AISI 304*	Staffa per SB400 / 500 / 600 *Bracket for SB400 / 500 / 600*	20, 30 mm.
40329	ST34	Acciaio *Steel*	Staffa per SB400 / 500 *Bracket for SB400 / 500*	20, 30 mm.

ST21 - ST21X

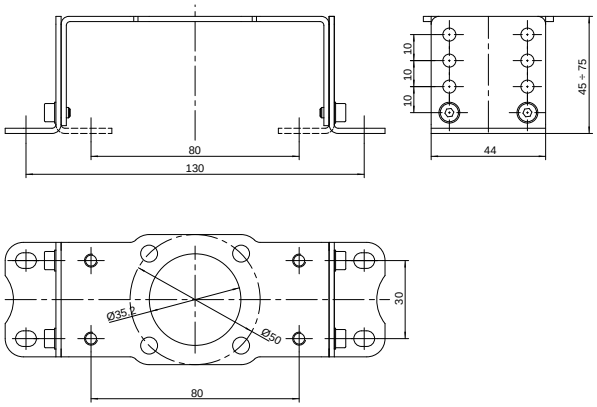

ST23

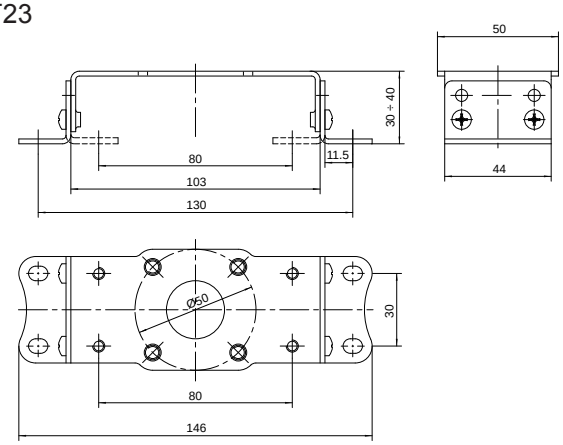

ST33 - ST33X

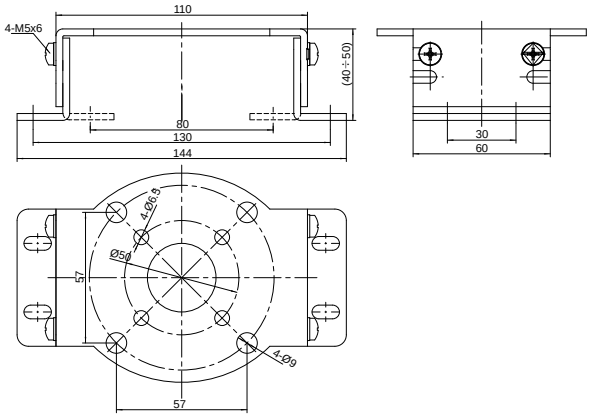

ST34

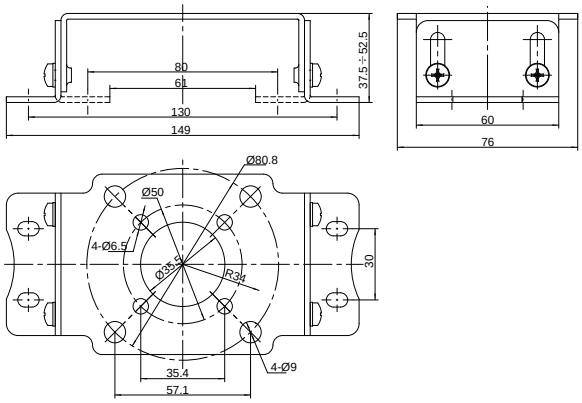

Kit visualizzatore - *Position indicator kit*

48006

48004

48016

Coperchio *Cover*	
Codice / *Code*	Descrizione / *Description*
48006	Coperchio “flat” nero / trasparente per SB100 / 200 / 400 / 500 / 600 *Flat cover black / transparent for SB100 / 200 / 400 / 500 / 600*
48004	Coperchio “flat” trasparente “L” e “T” per SB100 / 200 / 400 / 500 / 600 *Flat cover transparent “L” and “T” for SB100 / 200 / 400 / 500 / 600*
48016	Coperchio “dome” nero / trasparente per SB100 / 200 / 300 / 400 / 500 / 600 *Dome cover black / transparent for SB100 / 200 / 300 / 400 / 500 / 600*

48053

48005

48007

48015

Indicatori *Indicators*	
Codice / *Code*	Descrizione / *Description*
48053	Indicatore “flat” giallo / rosso per SB100 / 200 / 400 / 500 / 600 *Flat indicator yellow / red for SB100 / 200 / 400 / 500 / 600*
48005	Indicatore “flat” tipo “L” per SB100 / 200 / 400 / 500 / 600 *Flat indicator L type for SB100 / 200 / 400 / 500 / 600*
48007	Indicatore “flat” tipo “T” per SB100 / 200 / 400 / 500 / 600 *Flat indicator T type for SB100 / 200 / 400 / 500 / 600*
48015	Indicatore “dome” giallo / rosso per SB100 / 200 / 400 / 500 / 600 *Dome indicator yellow / red for SB100 / 200 / 400 / 500 / 600*

Specifiche - *Specifications*

	Alluminio *Aluminium*				
Tipo / *Type*	SB100	SB200	SB200/Exia	SB400	SB500
Custodia / *Enclosure*	Alluminio pressofuso con verniciatura a polvere con O-ring *Die-cast aluminium with polyester powder coating, O-ring sealed*				
Identificazione Ex* / *Ex identification**	-		II 1G Ex ia IIC T5/T6 Ga II 1G Ex ia IIB T5/T6 Ga II 2G Ex ia IIC T5/T6 Gb II 1D Ex ia IIIC T135°C Da	II 2G Ex db IIC T5 Gb II 2D Ex tb IIIC T100°C Db II 2G Ex db IIC T6 Gb II 2D Ex tb IIIC T85°C Db	II 2G Ex db IIB T6 Gb
Grado di protezione / *Protection grade*	IP67				IP66
Temperatura / *Temperature range*	-25°C ÷ +80°C (std) -40°C ÷ +80°C (opt)		-25°C ÷ +80°C	-20°C ÷ +50°C	-20°C ÷ +50°C (std) -40°C ÷ +50°C (opt)
Connessioni / *Cable entry*	M20x1,5	M20x1,5 (x2)			
Morsettiera / *Terminal strips*	8				
Indicatori di posizione / *Position indicators*	Giallo aperto / Rosso chiuso *Yellow Open / Red Closed*				
Finecorsa meccanici / *Mechanical switches*	SPDT 01 Honeywell - V15T16SZ200A02 SPDT 02 Honeywell GOLD - QM10G10B01-G SPDT 03 Crouzet (Low Temp. -40°C) - V3D 83260.7				
Finecorsa induttivi / *Proximity switches*	PNP 11 Pepperl+Fuchs - NBB2-V3-E2 PNP / NPN 12 IFM - IS5076 NAMUR NC 13 Pepperl+Fuchs - NCB2-V3-N0 NAMUR NC 13/NJ2 Pepperl+Fuchs - NJ2-V3-N NAMUR NC 14 IFM - NS5002				
Finecorsa magnetici / *Magnetic switches*	NC 51 ALMS - 5-240				
Finecorsa meccanici / *Mechanical switches*	NC-NC PNEU SMC - VM1000	-			
Staffe / *Brackets*	ST21 (standard) ST21X (option)			ST31 (standard) ST33X (option)	

	Acciaio Inox *Stainless Steel*			Tecnopolimero *Techno Polymer*
Tipo / *Type*	SB600	SB800	SB800/Exia	SB700
Custodia / *Enclosure*	Acciaio Inox 316 con O-ring *Stainless Steel 316 O-ring sealed*	Acciaio Inox 304 con O-ring *Stainless Steel 304 O-ring sealed*		Tecnopolimero con O-ring *Techno Polymer O-ring sealed*
Identificazione Ex* / *Ex identification**	II 2G Ex db IIB T6 Gb	-	II 1G Ex ia IIC T5/T6 Ga II 1G Ex ia IIB T5/T6 Ga II 2G Ex ia IIC T5/T6 Gb II 1D Ex ia IIIC T135°C Da	-
Grado di protezione / *Protection grade*	IP66	IP67		IP66
Temperatura / *Temperature range*	-20°C ÷ +50°C (std) -40°C ÷ +50°C (opt)	-20°C ÷ +80°C (std) -40°C ÷ +80°C (opt)	-25°C ÷ +80°C	-20°C ÷ +80°C
Connessioni / *Cable entry*	M20x1,5 (x2)			M20x1,5
Morsettiera / *Terminal strips*	8			6
Indicatori di posizione / *Position indicators*	Giallo aperto / Rosso chiuso *Yellow Open / Red Closed*			
Finecorsa meccanici / *Mechanical switches*	SPDT 01 Honeywell - V15T16SZ200A02 SPDT 02 Honeywell GOLD - QM10G10B01-G SPDT 03 Crouzet (Low Temp. -40°C) - V3D 83260.7			SPDT 05 Omron - SS-5GL
Finecorsa induttivi / *Proximity switches*	PNP 11 Pepperl+Fuchs - NBB2-V3-E2 PNP / NPN 12 IFM - IS5076 NAMUR NC 13 Pepperl+Fuchs - NCB2-V3-N0 NAMUR NC 13/NJ2 Pepperl+Fuchs - NJ2-V3-N PNP / NPN 14 IFM - NS5002			-
Finecorsa magnetici / *Magnetic switches*	SPDT 51 ALMS - 5-240			-
Staffe / *Brackets*	ST33X	Saldata *Welded*		H20 (montata) - H30 (inclusa) *H20 (mounted) - H30 (included)*

*La classificazione può variare in funzione del modello, fare riferimento alle schede tecniche. Per ulteriori informazioni sulla direttiva ATEX vedi pag. II
**The classification may change depending on the model, please refere to data sheet. For further information on ATEX directive, please see page III*

Manutenzione - *Maintenance*

I box serie SB sono principalmente strumenti per indicare la posizione con visualizzazione diretta attraverso indicatore open/closed e/o attraverso il segnale remoto emesso dagli switch all'interno del box.
I modelli SB400, SB500 e SB600 sono adatti all'installazione in ambienti con atmosfere e/o condizioni di potenziale pericolo.
La serie SB è stata progettata per essere installata sulla maggior parte di attuatori pneumatici rotanti con interfaccia NAMUR e con staffe ISO5211 regolabili in altezza e larghezza.
I finecorsa presenti all'interno dei box sono fornibili con le seguenti caratteristiche: meccanici, induttivi, magnetici e pneumatici.

The boxes SB series are primarily instruments to indicate the position with direct viewing through open / closed indicator, and / or through the remote signal output from the switch inside the box.
The models SB400, SB500 and SB600 are suitable for installation in environments with hazardous atmospheres and / or conditions.
The SB series is designed to be installed on most of rotary actuators with NAMUR interface and ISO5211 brackets adjustable in height and width. Limit switches inside the boxes are available with the following characteristics: mechanical, inductive, magnetic and pneumatic.

Installazione - *Installation*

1. Montare la staffa adatta al corpo del box utilizzando 4 viti apposite;
2. Allineare il pignone del box con il pignone dell'attuatore e accoppiarli;
3. Montare la staffa all'attuatore utilizzando 4 viti apposite;
4. Montando il tutto il box e l'attuatore si allineano;
5. Stringere le viti per bloccare la staffa sulla parte superiore dell'attuatore.

1. *Attach proper mounting bracket to the limit switch box housing using four screws provided;*
2. *Align limit switch box shaft with the top of actuator shaft and engage it;*
3. *Attach bracket to actuator using hardware provided;*
4. *Assembling the switch and actuator will self-align;*
5. *Tighten bracket's screws to the fix bracket in the top of actuator.*

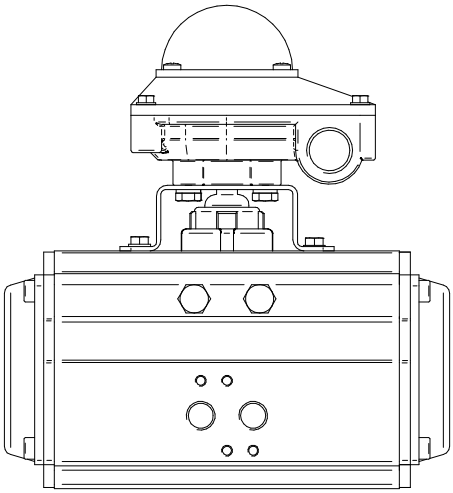

Istruzioni - *Instructions*

- Non aprire quando alimentato;
- Utilizzare solo uno straccio bagnato per pulire l'indicatore.

- *Do not open when energized;*
- *Use only wet cloth when cleaning the indicator.*

Regolazione del finecorsa - *Limit switch adjustment*

Installazione - *Installation*

1. Allentare le viti del coperchio del box e poi rimuoverlo;
2. Ruotare l'attuatore in senso antiorario fino in fondo. La valvola è in posizione completamente aperta o chiusa;
3. Alzare la camma inferiore e girarla fino a quando il finecorsa si attiva, poi rilasciarla. Riagganciare la camma all'albero. La molla manterrà la camma in posizione;
4. Ruotare l'attuatore in senso orario fino in fondo. La valvola è in posizione completamente aperta o chiusa;
5. Spingere verso il basso la camma superiore e girarla fino ad attivare il finecorsa, poi rilasciarla. Riagganciare la camma all'albero. La molla manterrà la camma in posizione;
6. Riporre il coperchio del box in posizione ed avvitarlo.

1. *Loosen the limit switch box cover screws and remove the cover;*
2. *Rotate the actuator to full counterclockwise position. Valve is on fully open or closed position;*
3. *Lift up bottom cam and turn until switch is activated and then release. Engage cam back onto the splined retainer. Spring will maintain cam engagement;*
4. *Rotate the actuator to full clockwise position.Valve is on fully closed or open position;*
5. *Push down top cam and turn until switch is activated and then release. Engage cam back onto the splined retainer. Spring will maintain cam engagement;*
6. *Place the cover on the limit switch box and tighten.*

Istruzioni - *Instructions*

- Non aprire quando alimentato;
- Assicurarsi che l' O-ring del corpo sia nella sua sede corretta;
- Assicurarsi che la superficie termoprotettiva non sia stata verniciata o graffiata durante il processo di regolazione.

- *Do not open when energized;*
- *Take care to ensure that the O-ring housing is properly located in seal groove;*
- *Ensure the flameproof surface has not been painted and scratched in the process of adjustment.*

Collegamenti elettrici - *Electrical wirings*

Installazione - *Installation*

1. Rimuovere il coperchio del box (scollegare il circuito prima di aprire);
2. Rimuovere i tappi protettivi dalle connessioni e porre tappi o pressacavi adatti alla protezione richiesta;
3. Collegare i fili terminali utilizzando un cacciavite idoneo.

1. *Remove limit switch box cover (disconnect supply circuit before opening);*
2. *Remove protection plugs from cable inlets and install glands or plugs suitable for the type of the protection required.*
3. *Engage wires in terminal strip using a proper screwdriver.*

Istruzioni - *Instructions*

- Assicurarsi che la superficie termoprotettiva non sia stata verniciata o graffiata durante il processo di regolazione;
- Tutte le connessioni di utilizzo sono collocate nella morsettiera numerata. Un diagramma elettrico è presente all'interno del coperchio ed indica a quale terminale numerato corrisponde il relativo contatto: normalmente aperto, normalmente chiuso, etc .. seguire il diagramma e il codice elettrico per collegare i sensori al sistema;
- Anche le bobine dell'elettrovalvola possono essere collegate tramite il box. Almeno 2 terminali extra sono presenti come opzione. Inoltre vi è una vite per la massa a terra. Collegare le bobine ai terminali ausiliari e poi collegare i fili della tensione dalla parte opposta della morsettiera;
- Assicurarsi di collegare la massa a terra della bobina correttamente nell'apposito terminale;
- Il box SB è provvisto di 1-2 passacavi. Assicurarsi di seguire le linee guida nazionali per collegamenti rigidi e/o flessibili.

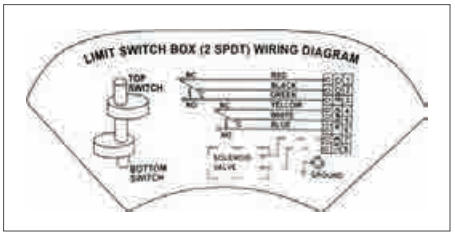

- *Ensure the flameproof surface has not been painted and scratched in the process of adjustment;*
- *All output connections are in a numbered terminal strip. A wiring diagram is located inside the cover and indicates which terminal number corresponds to switch contacts: normally open, normally closed, etc. Simply follow the wiring diagram and electric code to connect switches to your system;*
- *Solenoids may also be wired through the switch box. At least two auxiliary terminals are included as an option. A ground screw is also included. Simply wire the solenoid to auxiliary terminals, and then connect power leads to the opposite terminal side;*
- *Make sure to properly ground the solenoid at provided ground terminal;*
- *SB series boxes include 1-2 glands entries. Be sure to follow the National Electric Code regulations for rigid glands, flexible glands or cable systems as applicable.*

Etichettatura - *Labelling*

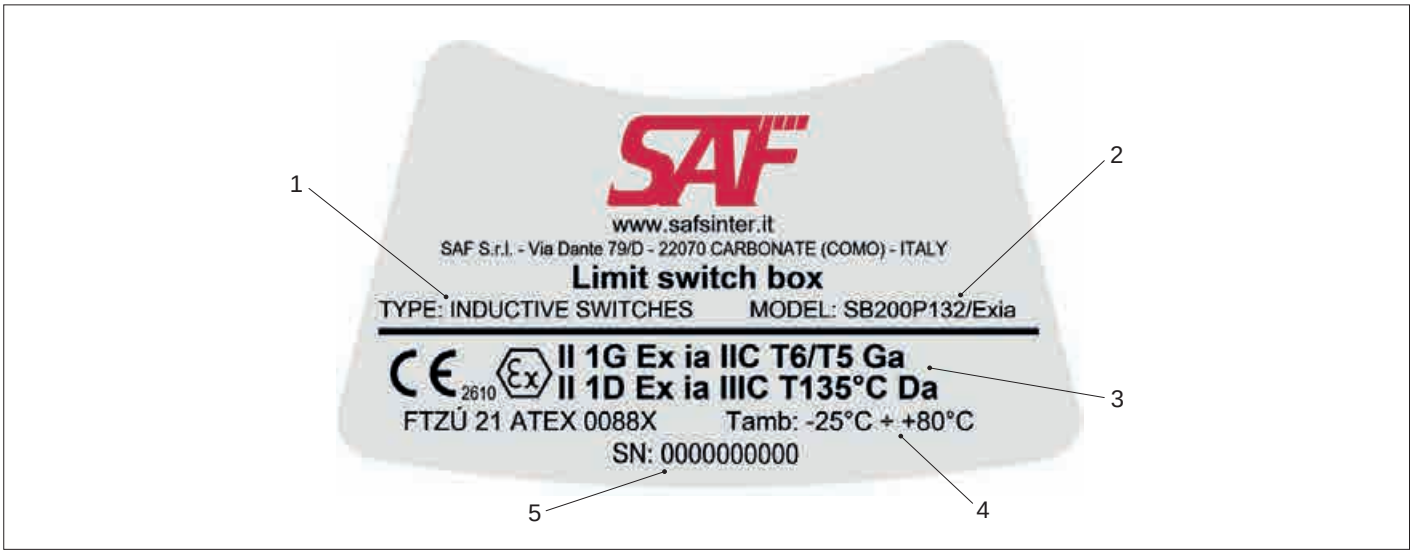

1. Tipologia di finecorsa;
2. Serie/articolo del box finecorsa;
3. Classificazione ATEX del box finecorsa (per maggiori informazioni sulla Direttiva ATEX 2014/34/UE e relative classificazioni vedi pag. II);
4. Temperatura d'esercizio del box finercorsa;
5. Numero identificativo del prodotto (i primi quattro numeri indicano l'anno di produzione, i successivi sei il numero di serie del box finecorsa).

1. *Limit switch type;*
2. *Limit switch box series/article;*
3. *Limit switch box ATEX classification (for further information on ATEX 2104/34/EU Directive and classifications, please see page III);*
4. *Limit switch box temperature range;*
5. *Product S/N (the first four numbers indicate the year of manufacture, the next six are for the serial number of the limit switch box).*

Schemi di cablaggio - *Wiring diagrams*

N° schema di cablaggio - *N° wiring diagram* 1

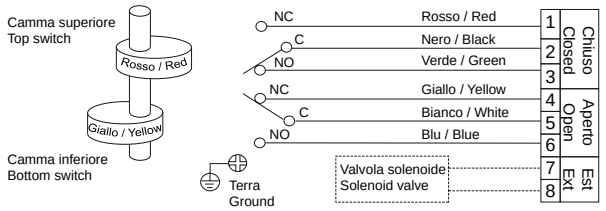

Funzione: *Function* — SPDT

Tipo: *Type* — Meccanico *Mechanical*

N° schema di cablaggio - *N° wiring diagram* 2

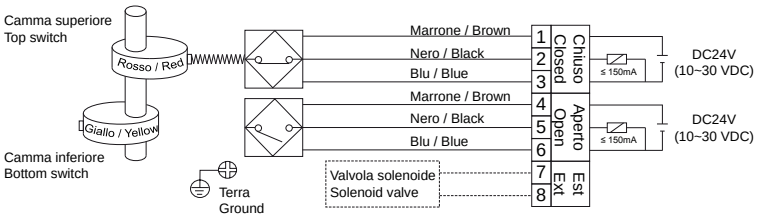

Funzione: *Function* — PNP

Tipo: *Type* — Induttivo *Proximity*

N° schema di cablaggio - *N° wiring diagram* 3

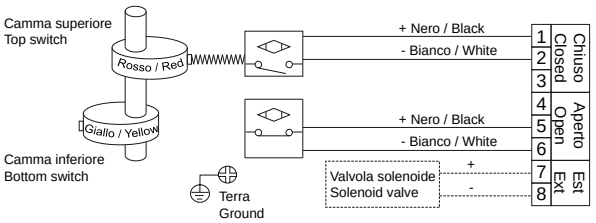

Funzione: *Function* — PNP / NPN

Tipo: *Type* — Induttivo *Proximity*

N° schema di cablaggio - *N° wiring diagram* 4

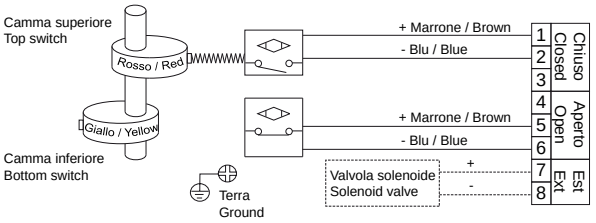

Funzione: *Function* — NAMUR NC

Tipo: *Type* — Induttivo *Proximity*

N° schema di cablaggio - *N° wiring diagram* 5

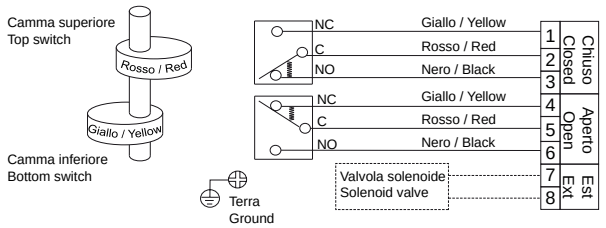

Funzione: *Function* — SPDT

Tipo: *Type* — Magnetico *Magnetic*

N° schema di cablaggio - *N° wiring diagram* 6

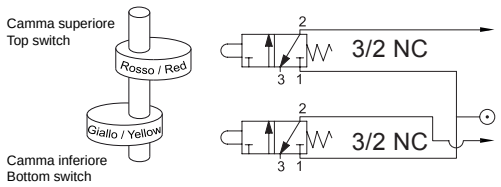

Funzione: *Function* — NC-NC

Tipo: *Type* — Pneumatico *Pneumatic*

N° schema di cablaggio - *N° wiring diagram* 7

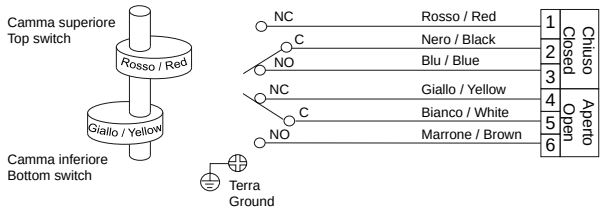

Funzione: *Function*	SPDT
Tipo: *Type*	Meccanico *Mechanical*

2

Regolazione indicatore - *Indicator settings*

Installazione - *Installation*

1. Rimuovere le 4 viti e staccare il coperchio dell'indicatore;
2. Alzare l'indicatore dalla sua sede;
3. Regolare l'indicatore in funzione della posizione della valvola;
4. Riposizionare il coperchio dell'indicatore, verificare che l'O-ring del coperchio sia nella propria sede, avvitare le 4 viti.

1. *Remove the 4 screws and remove the indicator cover;*
2. *Lift up the indicator from its seat;*
3. *Set the indicator according to valve position;*
4. *Place the indicator cover, check that the position indicator O-ring is in its proper seat and fasten back the 4 screws.*

Istruzioni - *Instructions*

- Usare solo uno straccio bagnato per pulire l'indicatore.
- *Use only wet cloth when cleaning the indicator.*

Ispezione e manutenzione - *Inspection and maintenance*

Ispezionare i componenti del box per verificare eventuali parti danneggiate , sostituire dove necessario

Inspect the components of the limit switch box to verify possible parts damages and replace where necessary.

Ricambi raccomandati - *Recommended replacement parts*

- Sensore;
- O-ring indicatore;
- O-ring corpo;
- O-ring albero (sopra e sotto).

- *Limit switch;*
- *Position indicator O-ring;*
- *Housing O-ring;*
- *Shaft O-rings (top and bottom).*

Stoccaggio - *Storage*

Per stoccare la serie di box SB sono raccomandate le seguenti attenzioni:

- Assicurarsi che il box sia completamente asciutto;
- Lasciare in corrispondenza delle connessioni i tappi protettivi in plastica originali;
- Proteggere da polvere sporco e danni imballando in cartoni o sacchetti di plastica.

To store box series SB, are recommended the following cautions:

- *Ensure the limit switch box is completely dry and water free;*
- *Keep on cable inlets the original plastic parts;*
- *Protect from dust, dirt and damage by packing in box or plastic bag.*

AVVISI IMPORTANTI

A. Tutti i box vengono collaudati al 100%;
B. Per consulenza tecnica si prega di contattare il reparto commerciale;
C. Le informazioni ivi comprese e le specifiche di prodotto sono soggette a modifiche senza preavviso.

IMPORTANT NOTICE

A. All limit switch box have been 100% factory tested;
B. For technical advice please contact the sales department;
C. Information here in including and product specification are subject to change without notice.